HCT 205.

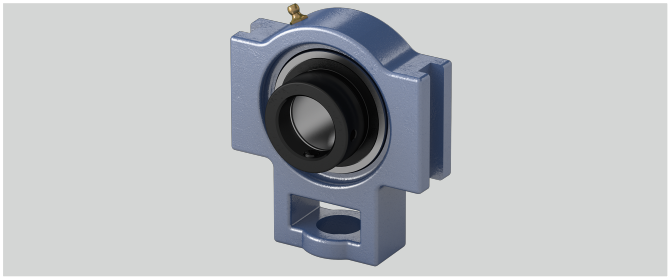

Stahlblechschutzkappe	Geha?useeinheiten sind auf Anfrage mit Stahl- blec
e (mm)	76
Tragzahlen in kN dyn.	14
Befestigung auf der Welle	Exzenterringbefestigung
Tragzahlen in kN stat.	7,85
l (mm)	24
w (mm)	97
Temperaturbereich	-25°C bis 120°C
h (mm)	62
a (mm)	89
Gehäusematerial	Grauguss
g (mm)	10
n (mm)	17,5
o (mm)	16
L (mm)	44,4
b (mm)	51
Material Lagereinsatz	Wälzlagerstahl 100Cr6
s (mm)	19
d (mm)	25
q (mm)	32

Brand: EBS

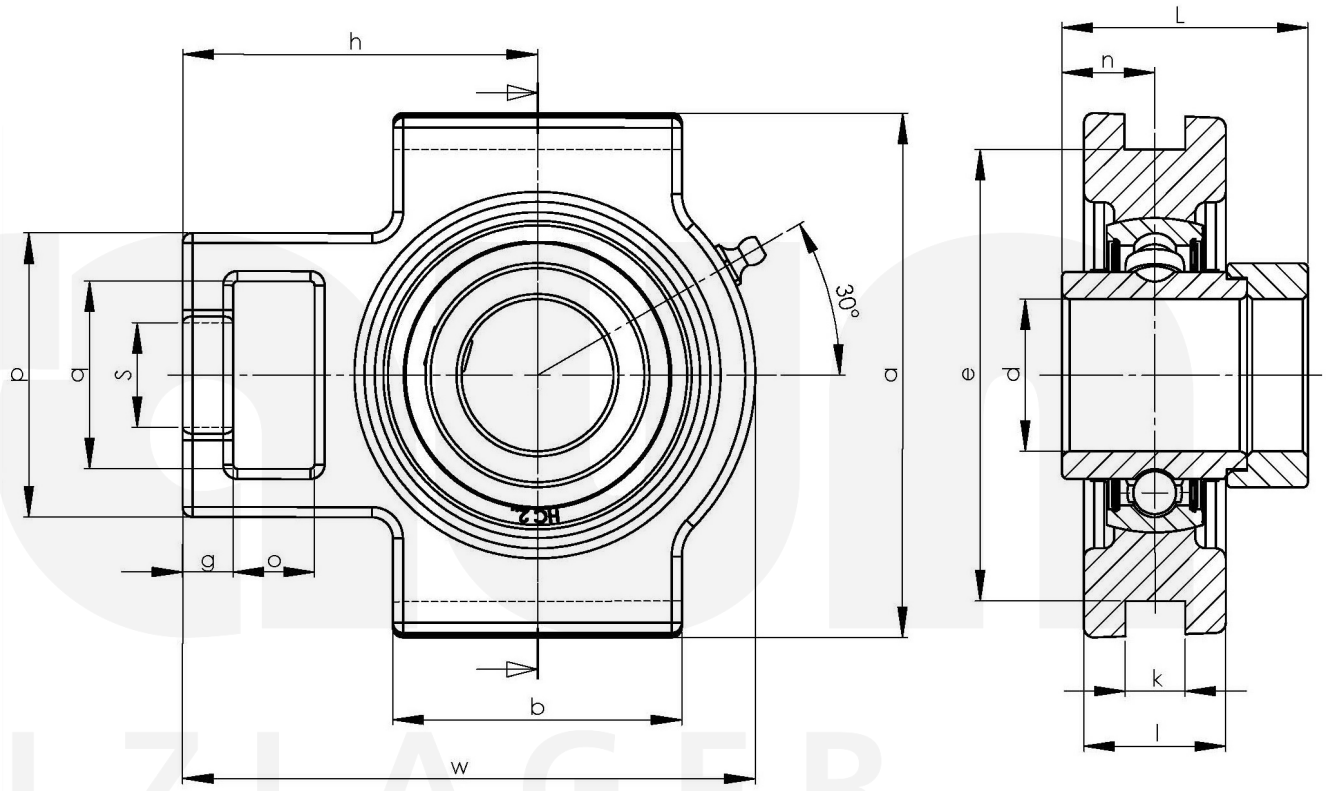

Friedrich Braun GmbH · Geister Landweg 15 · D-48153 Münster
Phone +49 (0)251 987 22 111 · info@braun-waelzlager.de · **www.braun-waelzlager.de**