HCT 212.

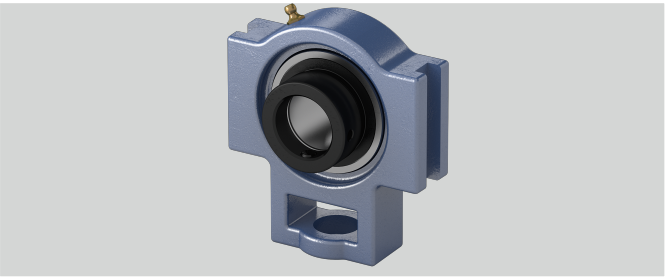

s (mm)	35
o (mm)	32
Temperaturbereich	-25°C bis 120°C
e (mm)	130
d (mm)	60
w (mm)	194
g (mm)	19
Material Lagereinsatz	Wälzlagerstahl 100Cr6
n (mm)	31
Gehäusematerial	Grauguss
b (mm)	102
Stahlblechschutzkappe	Geha?useeinheiten sind auf Anfrage mit Stahl- blec
Tragzahlen in kN dyn.	47,7
q (mm)	64
h (mm)	119
a (mm)	146
Tragzahlen in kN stat.	32,9
L (mm)	77,8
l (mm)	42
Befestigung auf der Welle	Exzenterringbefestigung

Brand: NBR

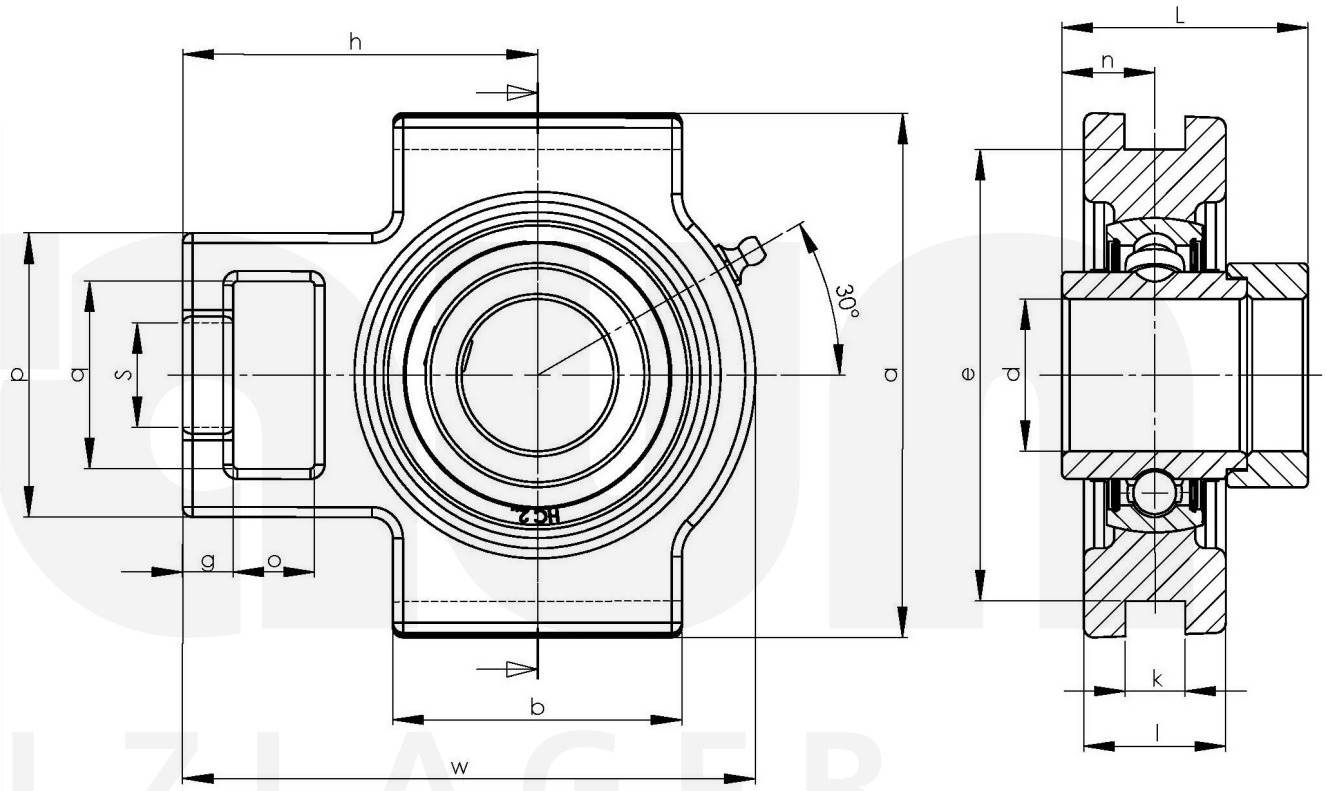

Friedrich Braun GmbH · Geister Landweg 15 · D-48153 Münster
Phone +49 (0)251 987 22 111 · info@braun-waelzlager.de · **www.braun-waelzlager.de**