HCT 208.

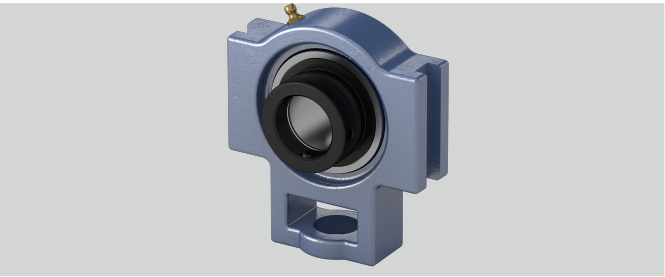

d (mm)	40
w (mm)	144
o (mm)	19
Tragzahlen in kN dyn.	29,5
Tragzahlen in kN stat.	18,1
Befestigung auf der Welle	Exzenterringbefestigung
e (mm)	102
g (mm)	16
Stahlblechschutzkappe	Geha?useeinheiten sind auf Anfrage mit Stahl- blec
h (mm)	89
q (mm)	49
Gehäusematerial	Grauguss
Material Lagereinsatz	Wälzlagerstahl 100Cr6
Temperaturbereich	-25°C bis 120°C
L (mm)	56,3
l (mm)	33
b (mm)	83
s (mm)	29
n (mm)	21,4
a (mm)	114

Brand: NBR

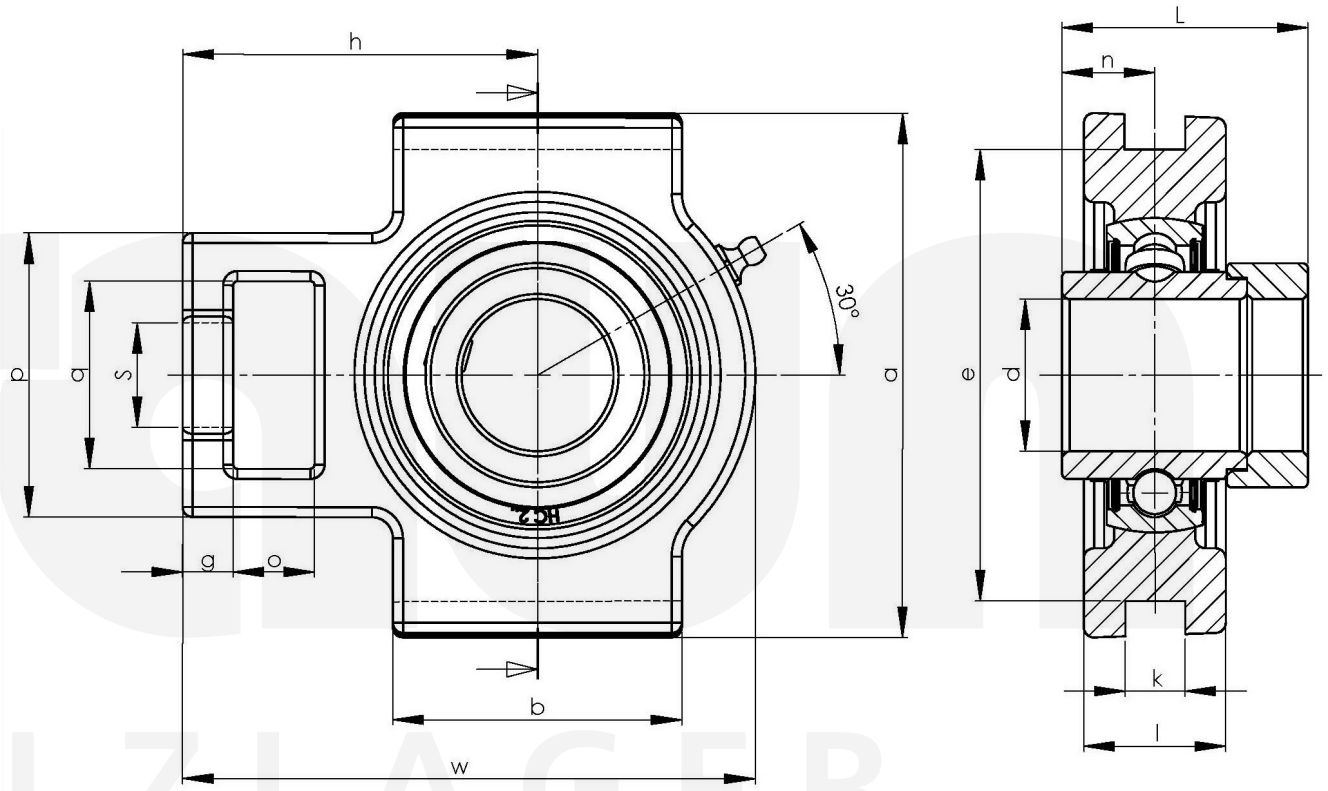

Friedrich Braun GmbH · Geister Landweg 15 · D-48153 Münster
Phone +49 (0)251 987 22 111 · info@braun-waelzlager.de · **www.braun-waelzlager.de**