HCT 207.

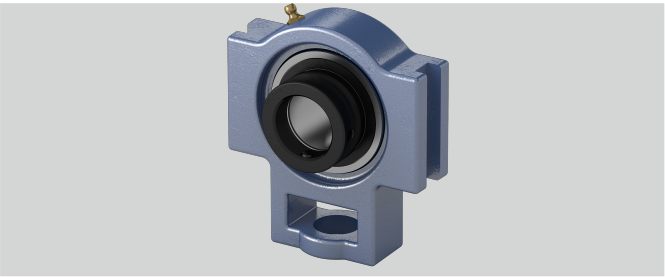

w (mm)	129
b (mm)	64
q (mm)	37
Befestigung auf der Welle	Exzenterringbefestigung
g (mm)	13
Stahlblechschutzkappe	Geha?useeinheiten sind auf Anfrage mit Stahl- blec
n (mm)	18,8
o (mm)	16
e (mm)	89
h (mm)	78
Temperaturbereich	-25°C bis 120°C
Material Lagereinsatz	Wälzlagerstahl 100Cr6
Tragzahlen in kN dyn.	25,7
Tragzahlen in kN stat.	15,3
d (mm)	35
s (mm)	22
Gehäusematerial	Grauguss
a (mm)	102
L (mm)	51,1
l (mm)	30

Brand: EBS

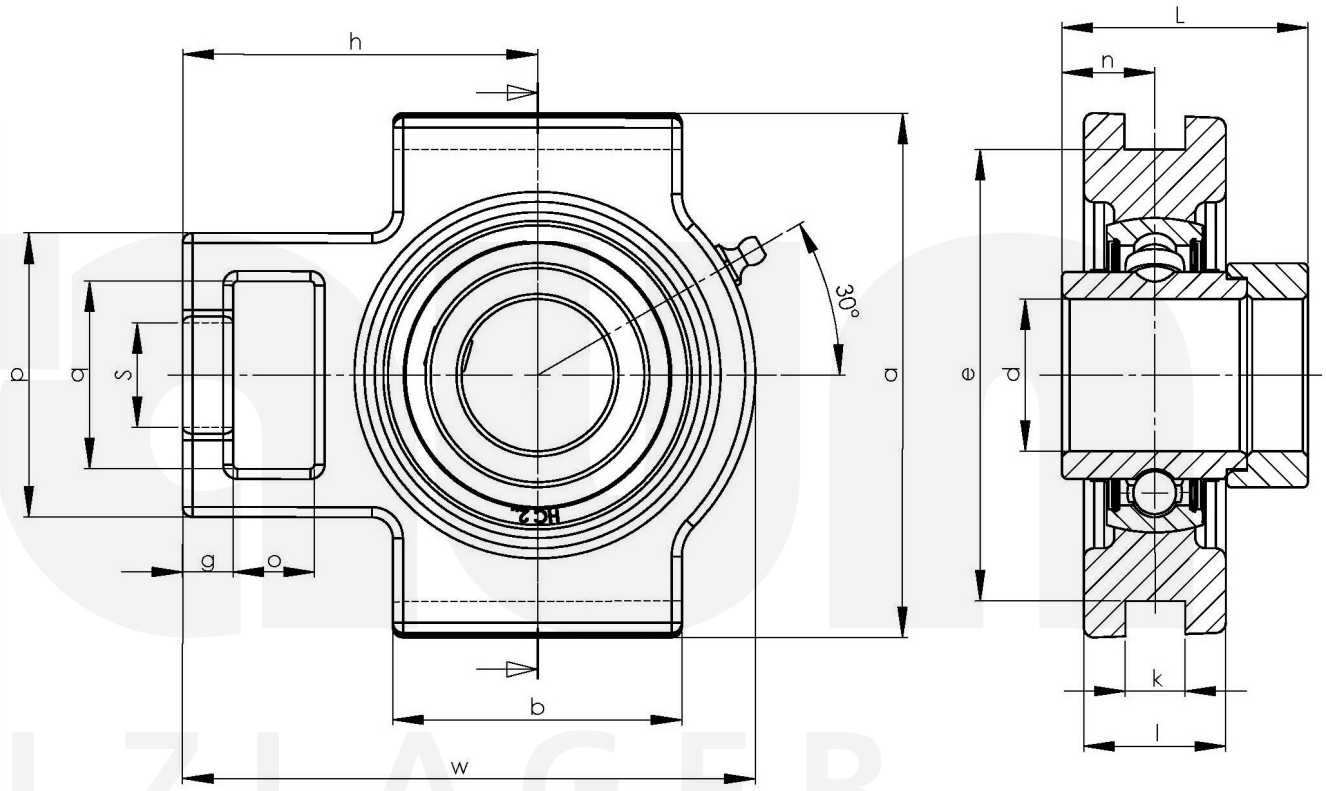

Friedrich Braun GmbH · Geister Landweg 15 · D-48153 Münster
Phone +49 (0)251 987 22 111 · info@braun-waelzlager.de · **www.braun-waelzlager.de**