UCT 208

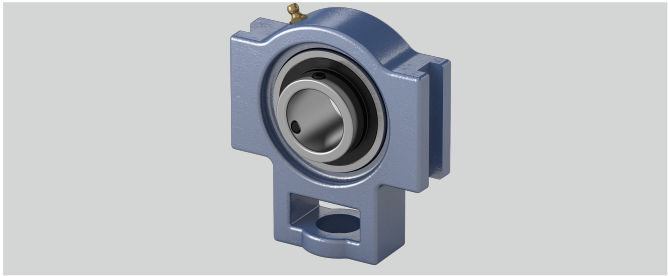

Befestigung auf der Welle	Gewindestiftbefestigung
Tragzahlen in kN stat.	18,1
Temperaturbereich	-25°C bis 120°C
s (mm)	29
n (mm)	19
o (mm)	19
d (mm)	40
a (mm)	114
Tragzahlen in kN dyn.	29,5
h (mm)	89
l (mm)	33
g (mm)	16
Gehäusematerial	Grauguss
b (mm)	83
Bi (mm)	49,2
Material Lagereinsatz	Wälzlagerstahl 100Cr6
e (mm)	102
w (mm)	144
Stahlblechschutzkappe	Geha?useeinheiten sind auf Anfrage mit Stahl- blec
q (mm)	49

Marke: EBS

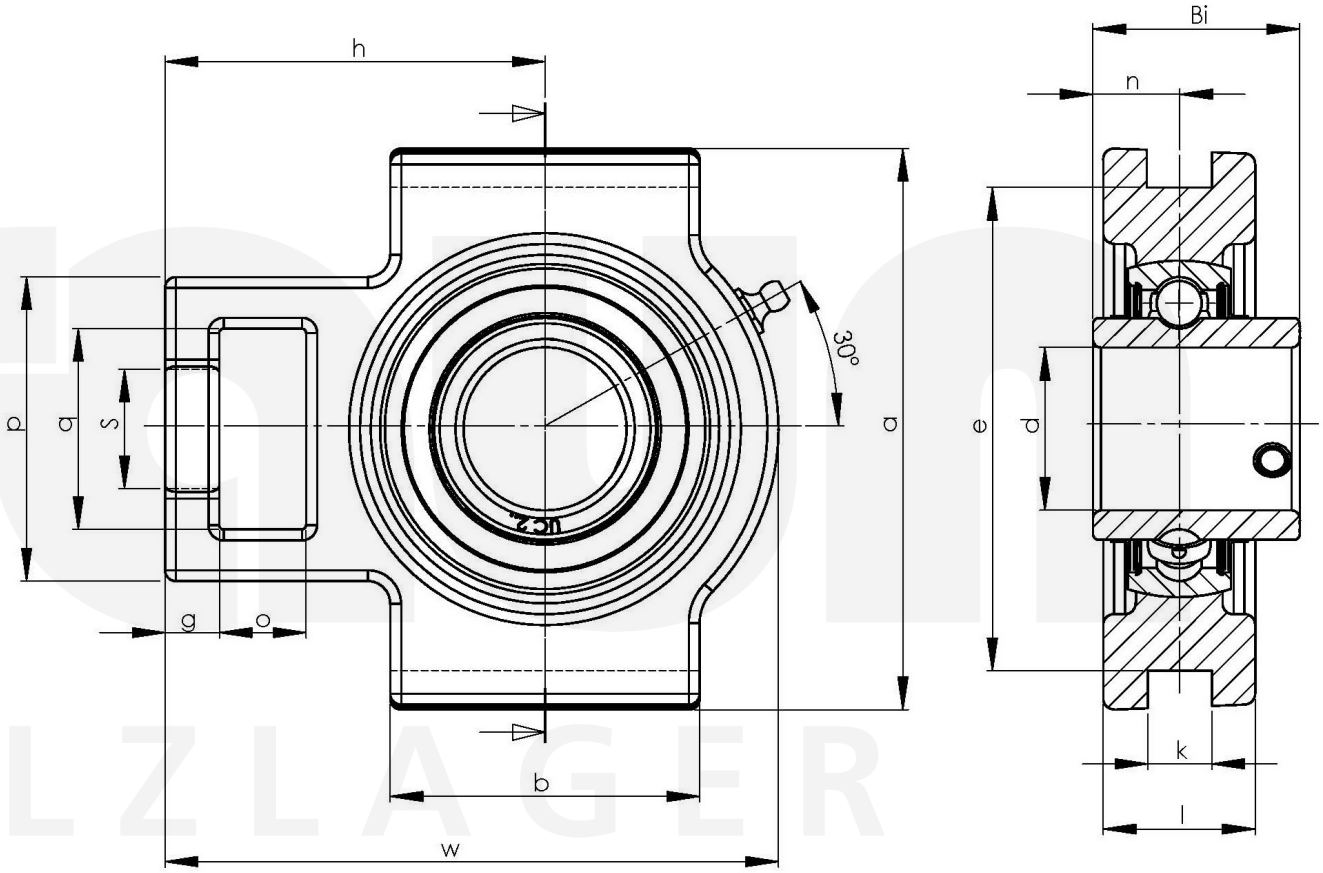

Friedrich Braun GmbH · Geister Landweg 15 · D-48153 Münster
Telefon +49 (0)251 987 22 111 · info@braun-waelzlager.de · **www.braun-waelzlager.de**