UK 216+H23 G2

braun WÄLZLAGER

Brand: EBS

Nachschmierung	Zwei Schmierlöcher im Außenring, für JIS und ISO
Material Lagereinsatz	Wälzlagerstahl 100Cr6
Temperaturbereich	-25°C bis 120°C
D (mm)	140
Be (mm)	32
Tragzahlen in kN dyn.	71,5
Tragzahlen in kN stat.	54,2
d1 (mm)	70
d (mm)	75
L (mm)	78
Bi (mm)	45
Befestigung auf der Welle	Spannhülsenbefestigung
Anzugsdrehmoment (Nm)	350

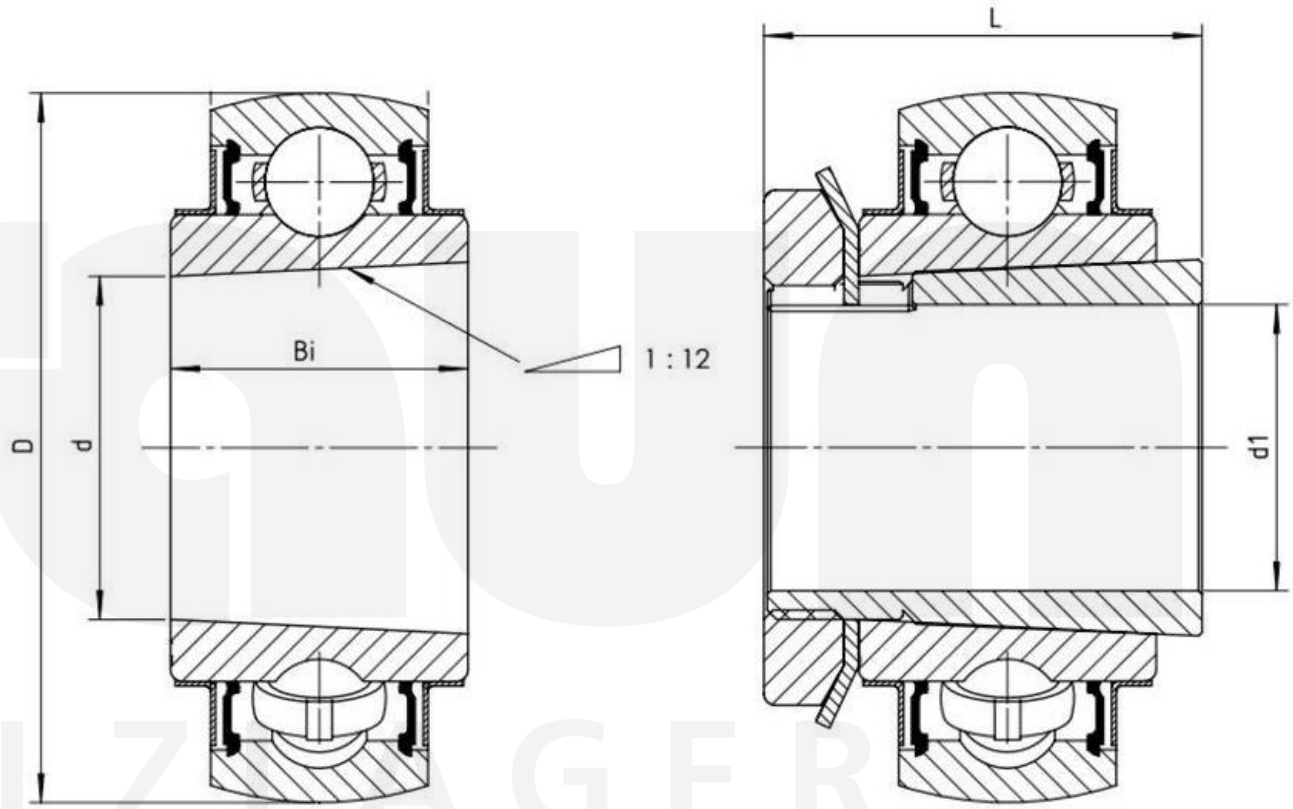

Friedrich Braun GmbH · Geister Landweg 15 · D-48153 Münster
Phone +49 (0)251 987 22 111 · info@braun-waelzlager.de · **www.braun-waelzlager.de**