HCP 209.

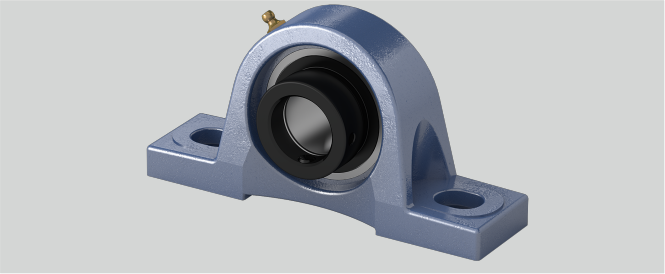

Befestigungsschraube Gehäuse	M 14
Material Lagereinsatz	Wälzlagerstahl 100Cr6
S2 (mm)	20
Gehäusematerial	Grauguss
Tragzahlen in kN stat.	20,6
Stahlblechschutzkappe	Geha?useeinheiten sind auf Anfrage mit Stahl- blec
Befestigung auf der Welle	Exzenterringbefestigung
h (mm)	54
S1 (mm)	17
L (mm)	56,3
w (mm)	106
e (mm)	146
Tragzahlen in kN dyn.	31,6
b (mm)	54
a (mm)	190
n (mm)	21,4
g (mm)	20
d (mm)	45
Temperaturbereich	-25°C bis 120°C

Marke: WLT

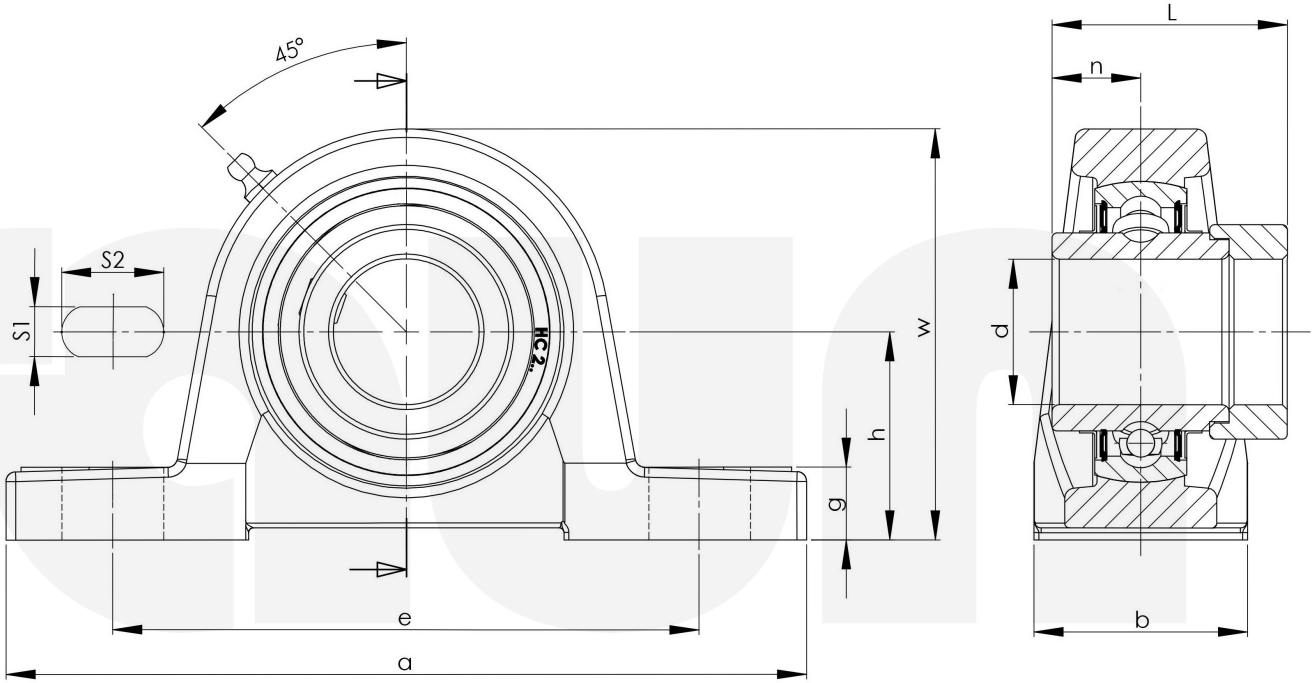

Friedrich Braun GmbH · Geister Landweg 15 · D-48153 Münster
Telefon +49 (0)251 987 22 111 · info@braun-waelzlager.de · **www.braun-waelzlager.de**