HCT 210.

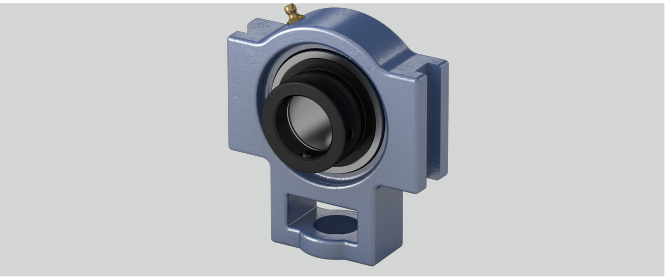

e (mm)	102
Befestigung auf der Welle	Exzenterringbefestigung
o (mm)	19
g (mm)	16
Temperaturbereich	-25°C bis 120°C
Tragzahlen in kN dyn.	35
L (mm)	62,7
Stahlblechschutzkappe	Geha?useeinheiten sind auf Anfrage mit Stahl- blec
h (mm)	90
l (mm)	37
w (mm)	149
a (mm)	117
n (mm)	24,6
q (mm)	49
Material Lagereinsatz	Wälzlagerstahl 100Cr6
b (mm)	86
s (mm)	29
Tragzahlen in kN stat.	23,2
d (mm)	50
Gehäusematerial	Grauguss

Marke: EBS

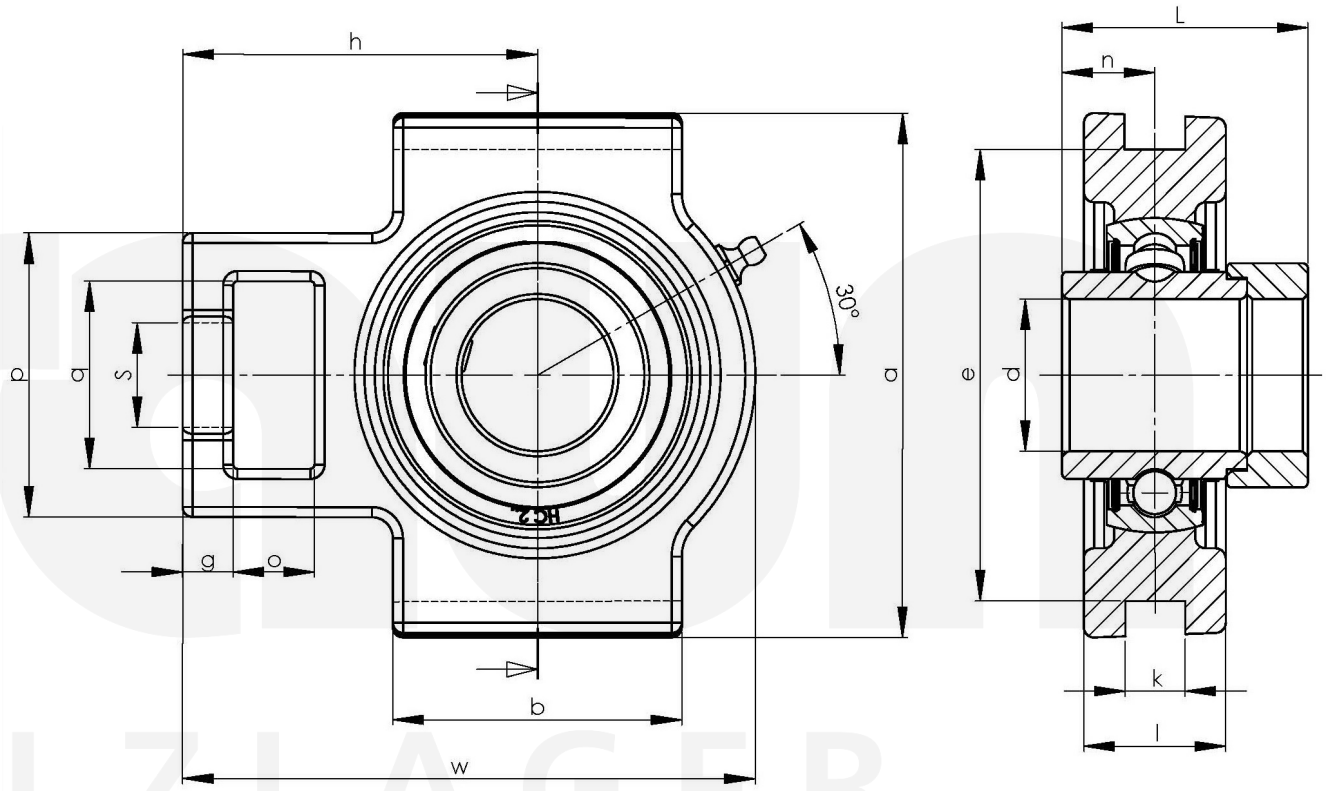

Friedrich Braun GmbH · Geister Landweg 15 · D-48153 Münster
Telefon +49 (0)251 987 22 111 · info@braun-waelzlager.de · **www.braun-waelzlager.de**