UC 209 G

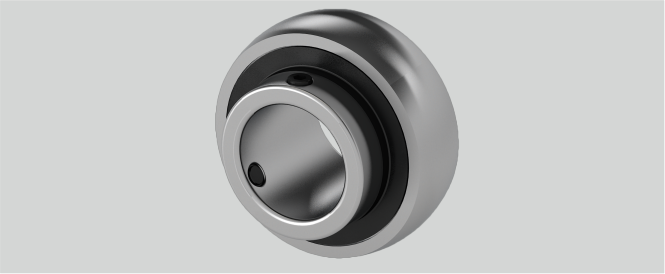

D (mm)	85
Tragzahlen in kN dyn.	31,6
ds (mm)	M8 x 1
Temperaturbereich	-25°C bis 120°C
d (mm)	45
Material Lagereinsatz	Wälzlagerstahl 100Cr6
r (mm)	2
Befestigung auf der Welle	Gewindestiftbefestigung
G (mm)	8
m (mm)	30,2
Bi (mm)	49,2
n (mm)	19
Be (mm)	22
Nachschmierung	Eine Schmierbohrung im Außenring, nur für JIS
Anzugsmoment Madenschrauben Nm	11,5
Tragzahlen in kN stat.	20,6

Marke: EBS

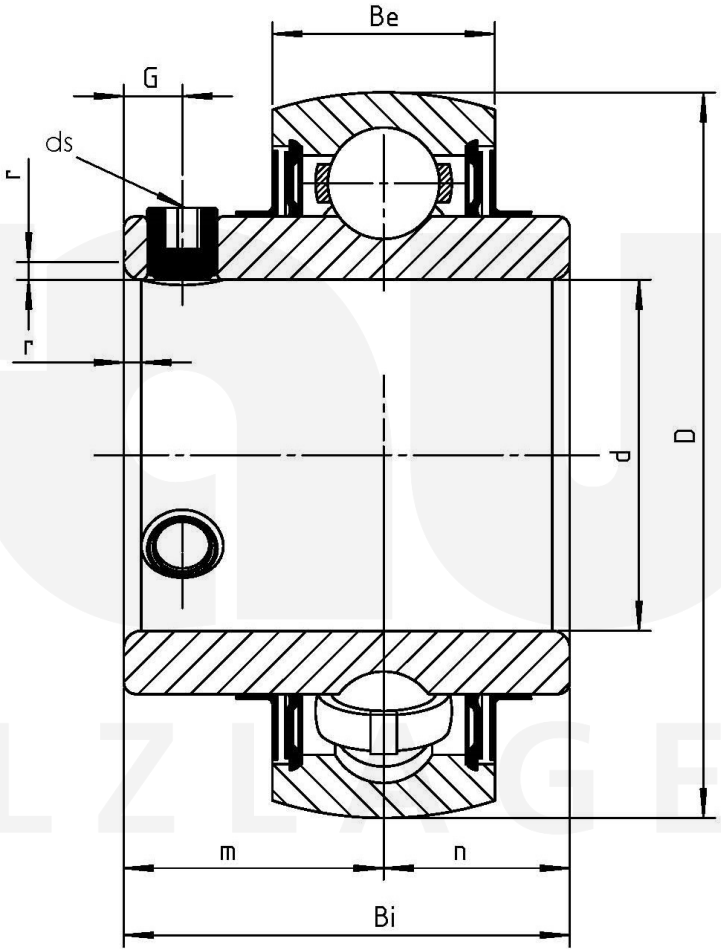

Friedrich Braun GmbH · Geister Landweg 15 · D-48153 Münster
Telefon +49 (0)251 987 22 111 · info@braun-waelzlager.de · **www.braun-waelzlager.de**