UK 218+H23 G2

braun WÄLZLAGER

Brand: EBS

Bi (mm)	47
Nachschmierung	Zwei Schmierlöcher im Außenring, für JIS und ISO
L (mm)	86
Be (mm)	36
Material Lagereinsatz	Wälzlagerstahl 100Cr6
d (mm)	85
Temperaturbereich	-25°C bis 120°C
D (mm)	160
Befestigung auf der Welle	Spannhülsenbefestigung
Anzugsdrehmoment (Nm)	550
Tragzahlen in kN stat.	71,5
d1 (mm)	80
Tragzahlen in kN dyn.	96

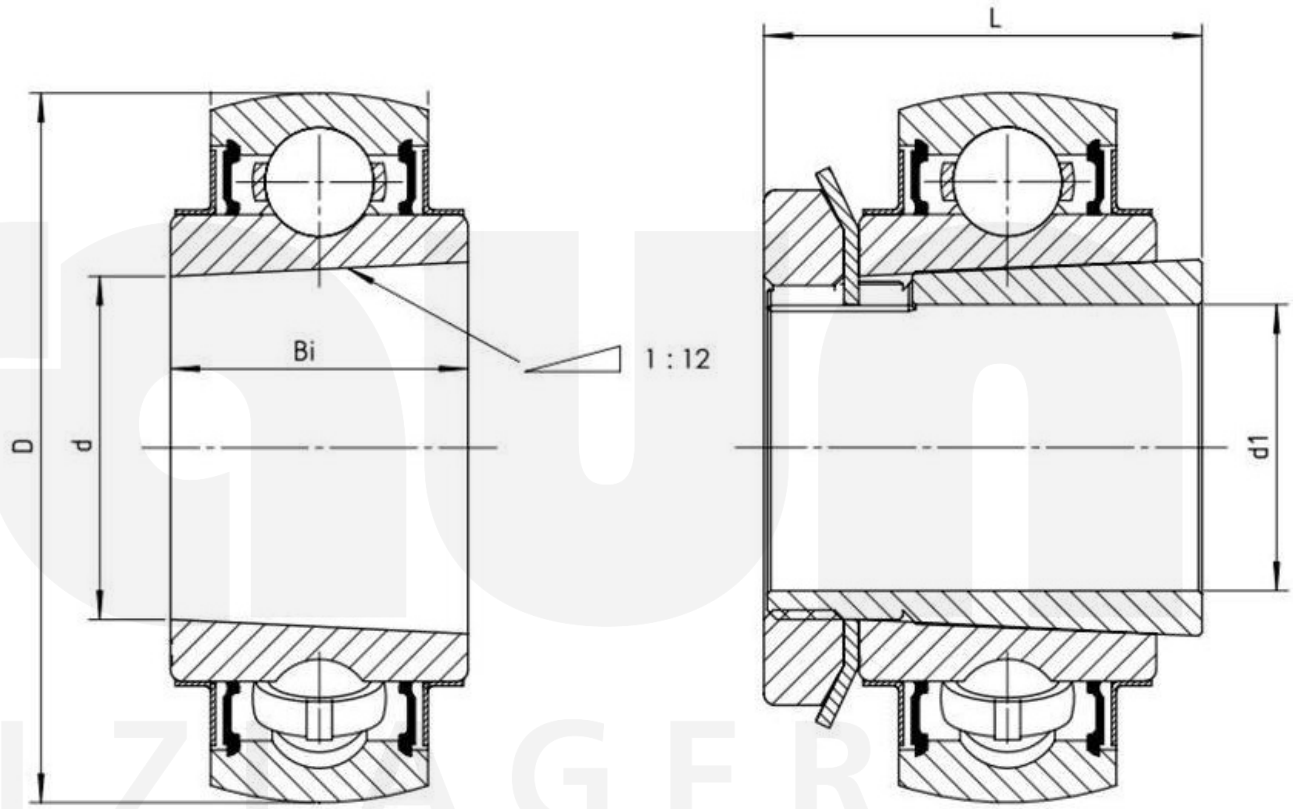

Friedrich Braun GmbH · Geister Landweg 15 · D-48153 Münster
Phone +49 (0)251 987 22 111 · info@braun-waelzlager.de · **www.braun-waelzlager.de**