HCC 204.

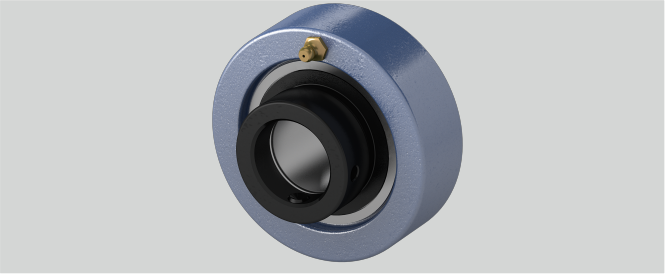

Material Lagereinsatz	Wälzlagerstahl 100Cr6
r (mm)	2
g (mm)	20
L (mm)	43,7
a (mm)	72
Tragzahlen in kN stat.	6,65
Temperaturbereich	-25°C bis 120°C
Befestigung auf der Welle	Exzenterringbefestigung
Gehäusematerial	Grauguss
Tragzahlen in kN dyn.	12,8
d (mm)	20
n (mm)	17,1

Brand: NEUTRAL

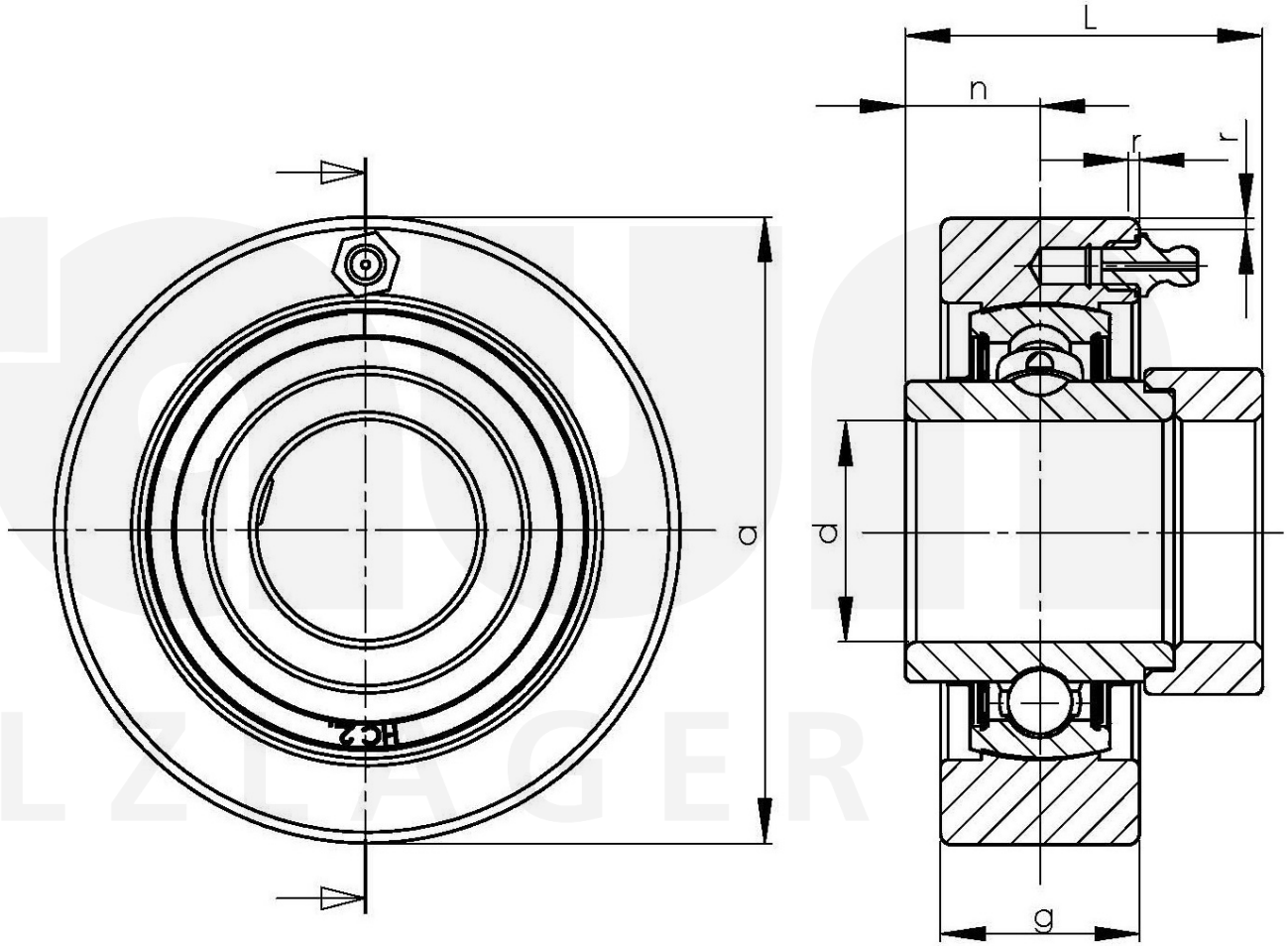

Friedrich Braun GmbH · Geister Landweg 15 · D-48153 Münster
Phone +49 (0)251 987 22 111 · info@braun-waelzlager.de · **www.braun-waelzlager.de**