UC 214 G

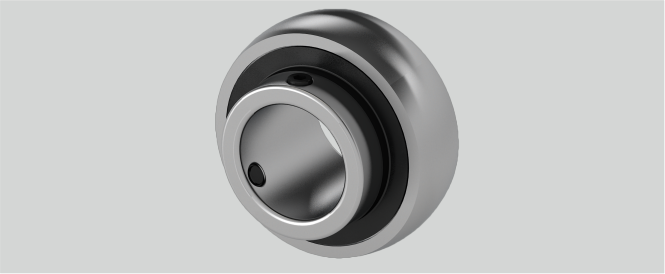

Tragzahlen in kN dyn.	60,8
D (mm)	125
Temperaturbereich	-25°C bis 120°C
d (mm)	70
Material Lagereinsatz	Wälzlagerstahl 100Cr6
Anzugsmoment Madenschrauben Nm	33
r (mm)	2,5
n (mm)	30,2
Be (mm)	29
Nachschmierung	Eine Schmierbohrung im Außenring, nur für JIS
ds (mm)	M12 x 1,5
Tragzahlen in kN stat.	45
Bi (mm)	74,6
Befestigung auf der Welle	Gewindestiftbefestigung
G (mm)	12
m (mm)	44,4

Brand: EBS

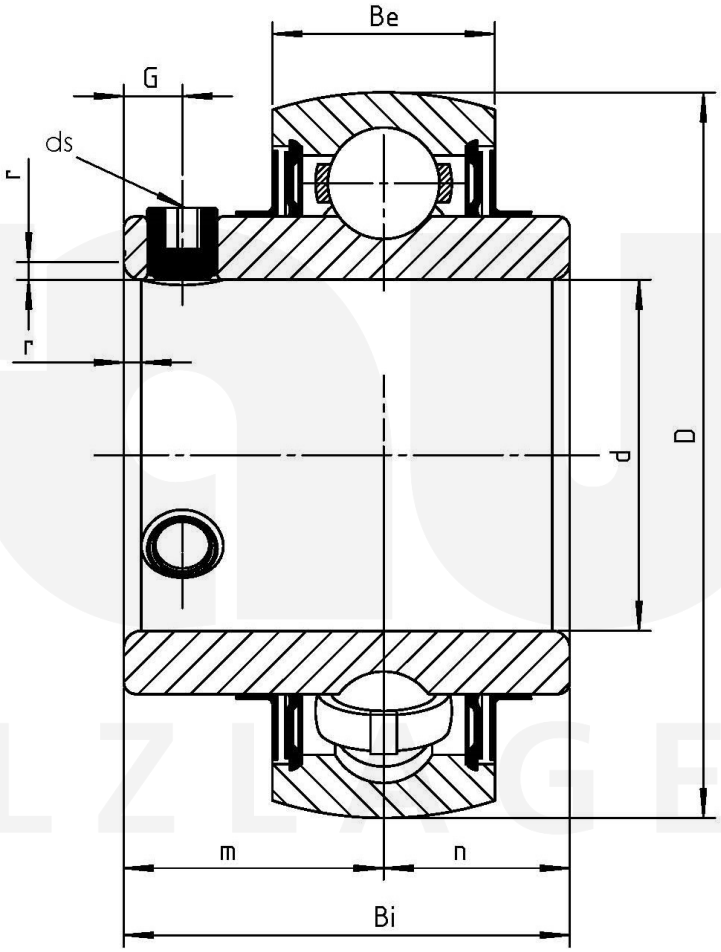

Friedrich Braun GmbH · Geister Landweg 15 · D-48153 Münster
Phone +49 (0)251 987 22 111 · info@braun-waelzlager.de · **www.braun-waelzlager.de**