UCHE 204.

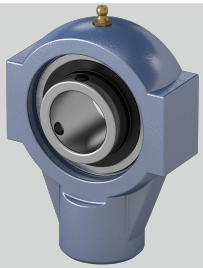

Stahlblechschutzkappe	auf Anfrage
n (mm)	12,7
S (mm)	M16
w (mm)	91
Tragzahlen in kN dyn.	12,8
b (mm)	65
c (mm)	38
h (mm)	58
Bi (mm)	31
d (mm)	20
Material Lagereinsatz	Wälzlagerstahl 100Cr6
Befestigung auf der Welle	Gewindestiftbefestigung
Temperaturbereich	-25°C bis 120°C
l (mm)	21
Tragzahlen in kN stat.	6,65
a (mm)	30
Gehäusematerial	Grauguss

Brand: SNR

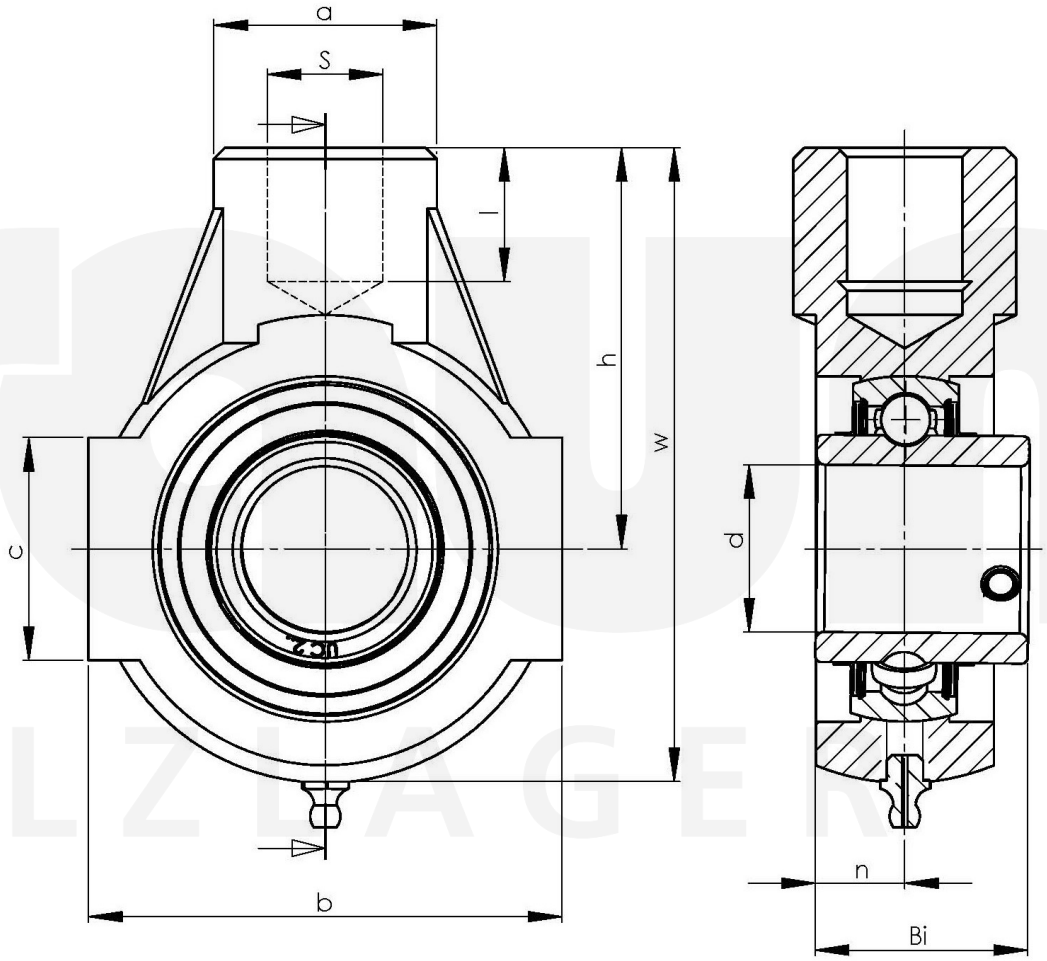

Friedrich Braun GmbH · Geister Landweg 15 · D-48153 Münster
Phone +49 (0)251 987 22 111 · info@braun-waelzlager.de · **www.braun-waelzlager.de**