UCT 214

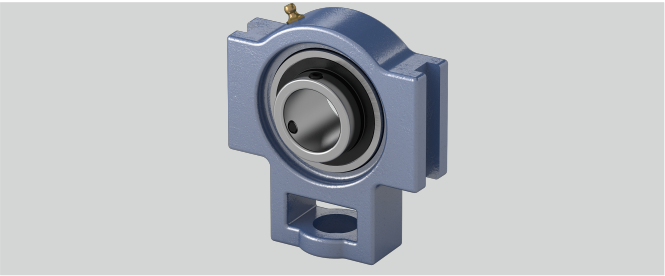

e (mm)	151
s (mm)	41
n (mm)	30,2
w (mm)	224
l (mm)	46
Stahlblechschutzkappe	Geha?useeinheiten sind auf Anfrage mit Stahl- blec
Bi (mm)	74,6
o (mm)	32
b (mm)	121
Gehäusematerial	Grauguss
a (mm)	167
Tragzahlen in kN dyn.	60,8
Befestigung auf der Welle	Gewindestiftbefestigung
h (mm)	137
Tragzahlen in kN stat.	45
Material Lagereinsatz	Wälzlagerstahl 100Cr6
d (mm)	70
q (mm)	70
Temperaturbereich	-25°C bis 120°C
g (mm)	21

Brand: NBR

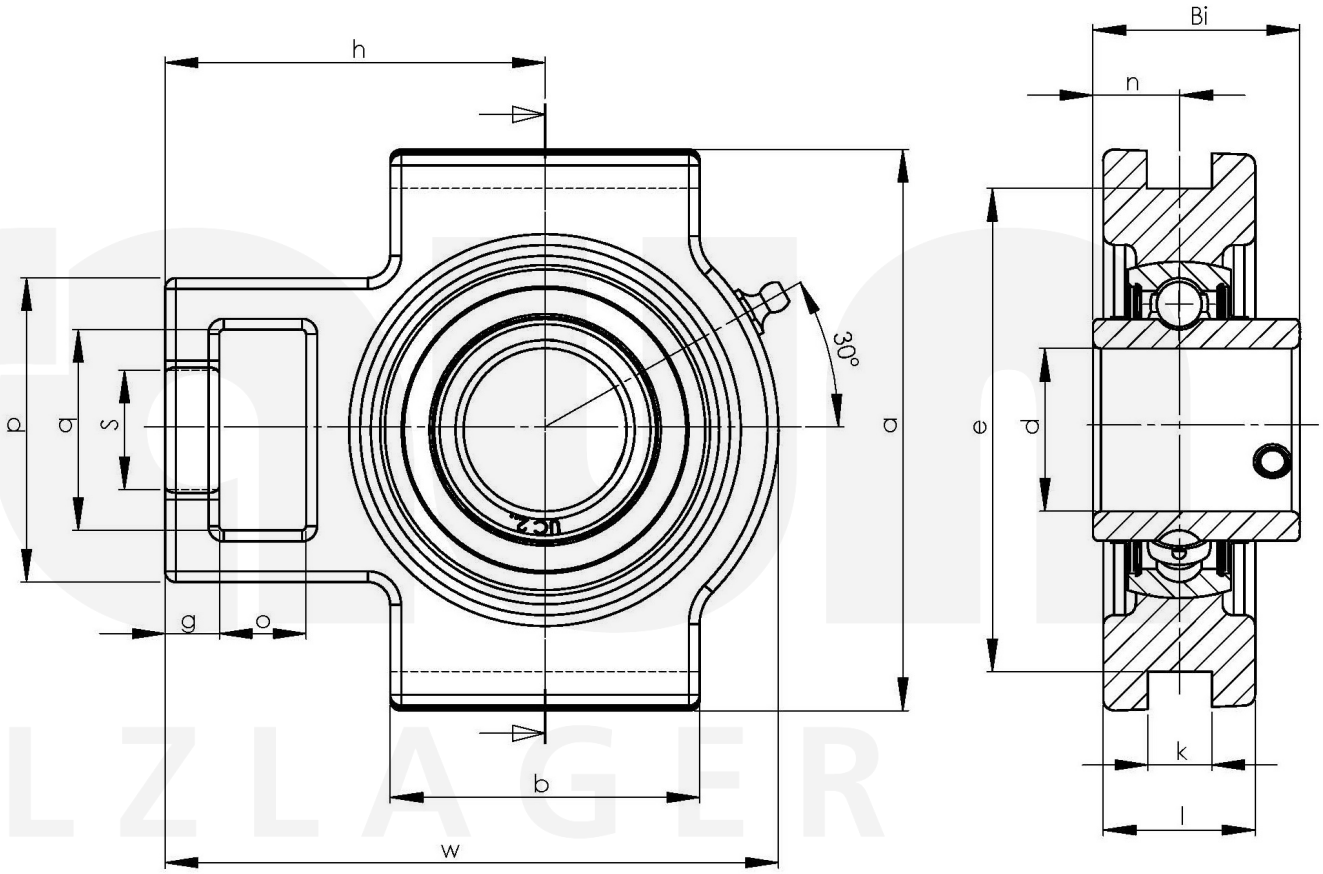

Friedrich Braun GmbH · Geister Landweg 15 · D-48153 Münster
Phone +49 (0)251 987 22 111 · info@braun-waelzlager.de · **www.braun-waelzlager.de**