UK 212+H23 G2

braun WÄLZLAGER

Brand: EBS

d (mm)	60
Be (mm)	27
Temperaturbereich	-25°C bis 120°C
Anzugsdrehmoment (Nm)	125
Material Lagereinsatz	Wälzlagerstahl 100Cr6
d1 (mm)	55
D (mm)	110
Tragzahlen in kN dyn.	47,7
Tragzahlen in kN stat.	32,9
Befestigung auf der Welle	Spannhülsenbefestigung
Bi (mm)	38
L (mm)	62
Nachschmierung	Zwei Schmierlöcher im Außenring, für JIS und ISO

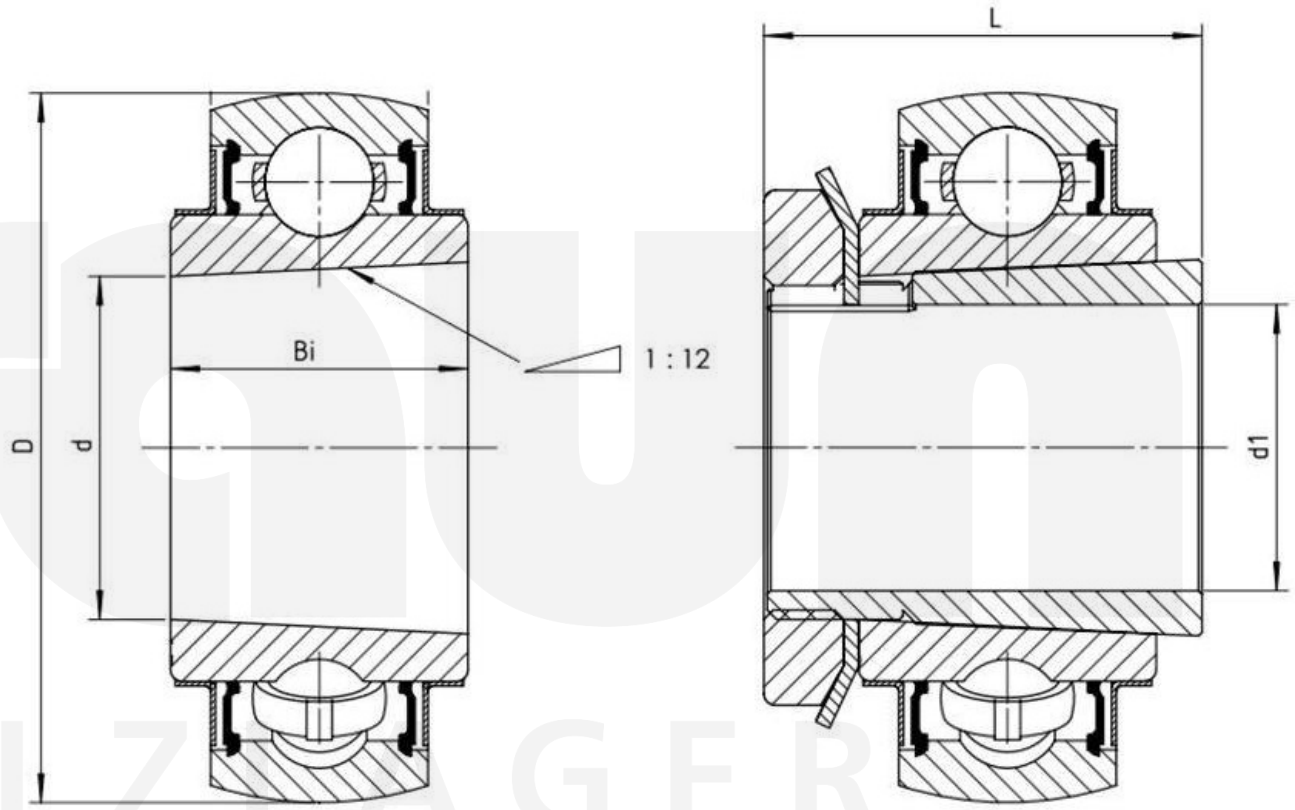

Friedrich Braun GmbH · Geister Landweg 15 · D-48153 Münster
Phone +49 (0)251 987 22 111 · info@braun-waelzlager.de · **www.braun-waelzlager.de**