HCC 208.

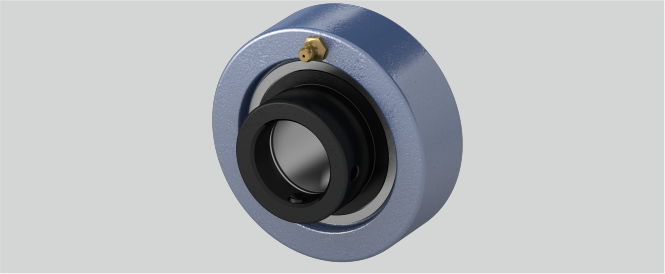

g (mm)	30
n (mm)	21,4
Temperaturbereich	-25°C bis 120°C
a (mm)	100
d (mm)	40
r (mm)	2,5
L (mm)	56,3
Befestigung auf der Welle	Exzenterringbefestigung
Tragzahlen in kN stat.	18,1
Tragzahlen in kN dyn.	29,5
Gehäusematerial	Grauguss
Material Lagereinsatz	Wälzlagerstahl 100Cr6

Brand: EBS

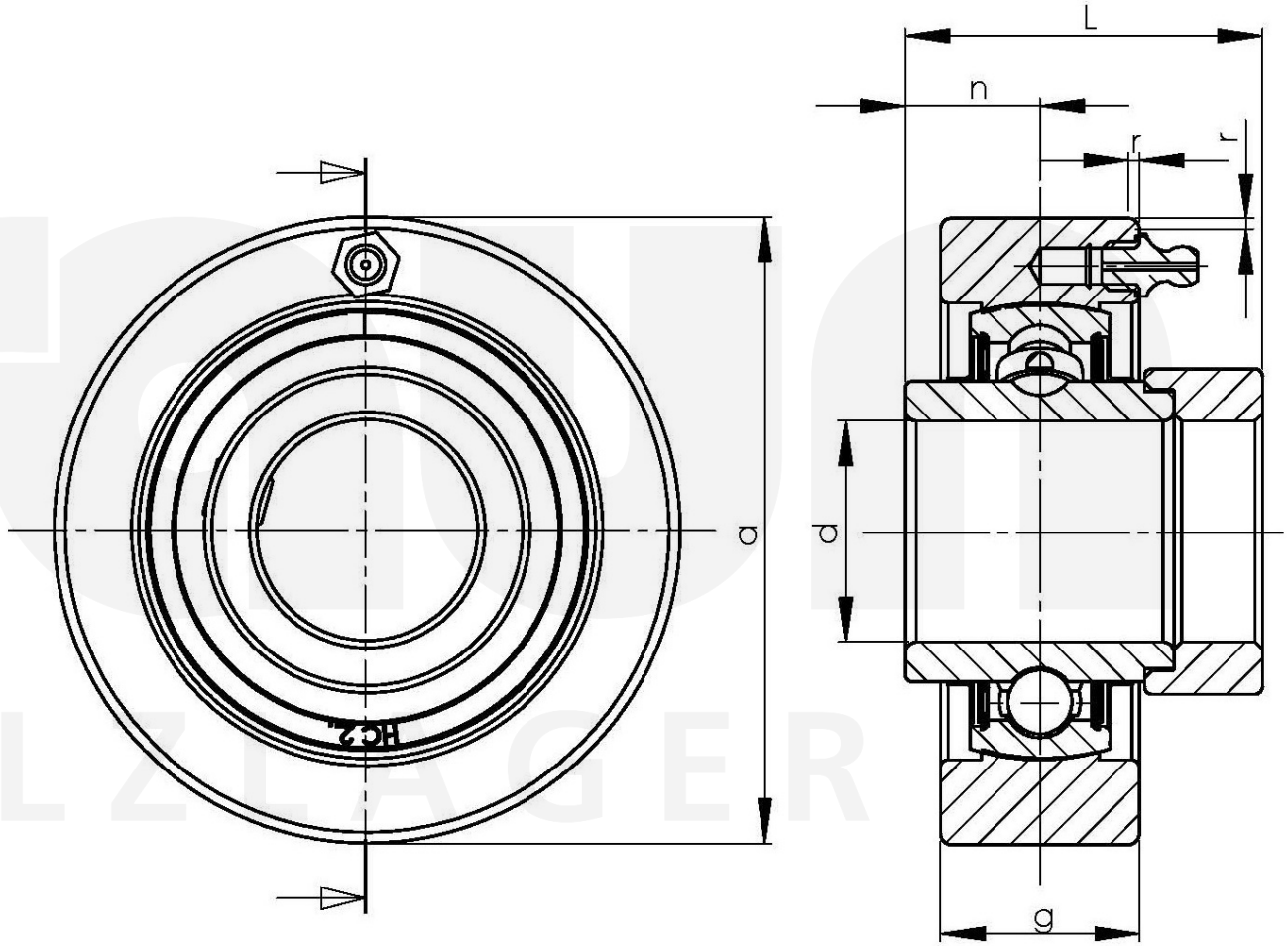

Friedrich Braun GmbH · Geister Landweg 15 · D-48153 Münster
Phone +49 (0)251 987 22 111 · info@braun-waelzlager.de · **www.braun-waelzlager.de**