UCP 217.

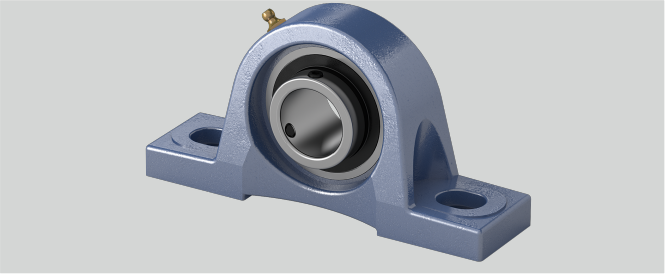

g (mm)	32
Tragzahlen in kN stat.	64
Befestigung auf der Welle	Gewindestiftbefestigung
Temperaturbereich	-25°C bis 120°C
Befestigungsschraube Gehäuse	M20
Tragzahlen in kN dyn.	83,5
h (mm)	95,2
Gehäusematerial	Grauguss
Material Lagereinsatz	Wälzlagerstahl 100Cr6
S1 (mm)	25
e (mm)	247
n (mm)	34,1
Stahlblechschutzkappe	Geha?useeinheiten sind auf Anfrage mit Stahl- blec
a (mm)	310
Bi (mm)	85,7
d (mm)	85
b (mm)	83
w (mm)	185
S2 (mm)	28

Marke: EBS

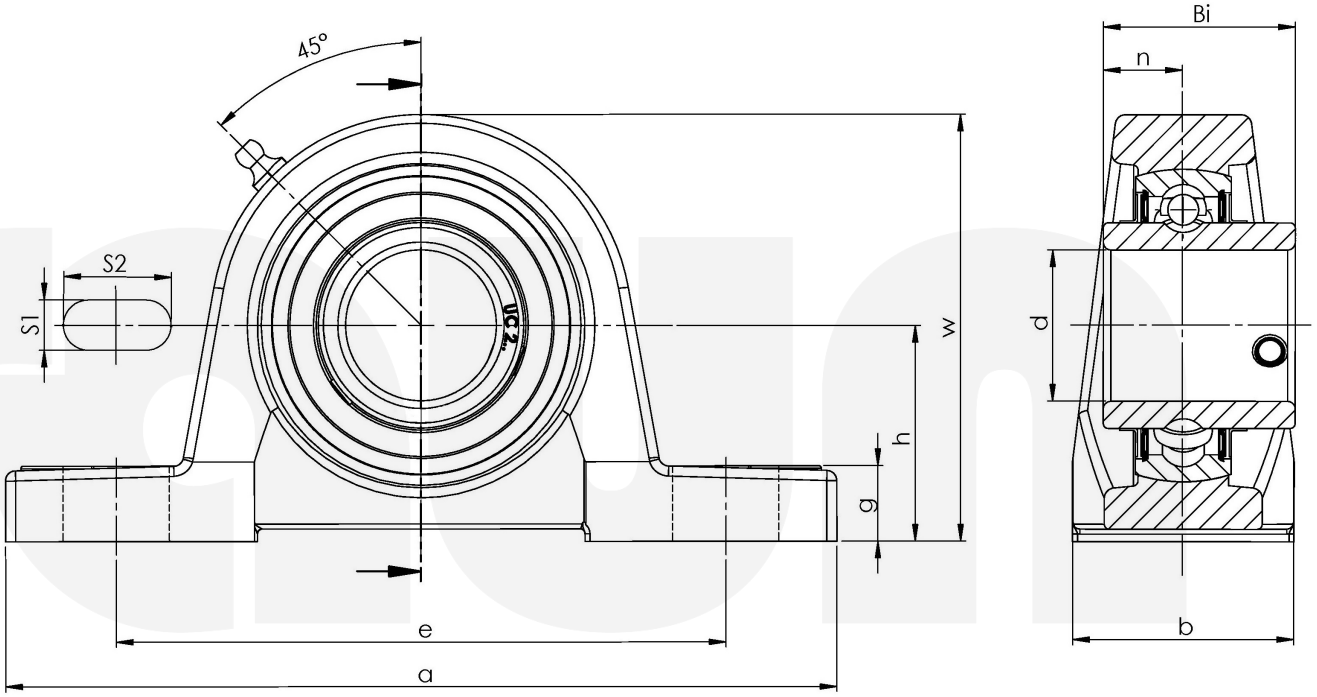

Friedrich Braun GmbH · Geister Landweg 15 · D-48153 Münster
Telefon +49 (0)251 987 22 111 · info@braun-waelzlager.de · **www.braun-waelzlager.de**