048X080X10 B2

B (mm)	10
d2 (mm)	080
d1 (mm)	048

Brand: NEUTRAL

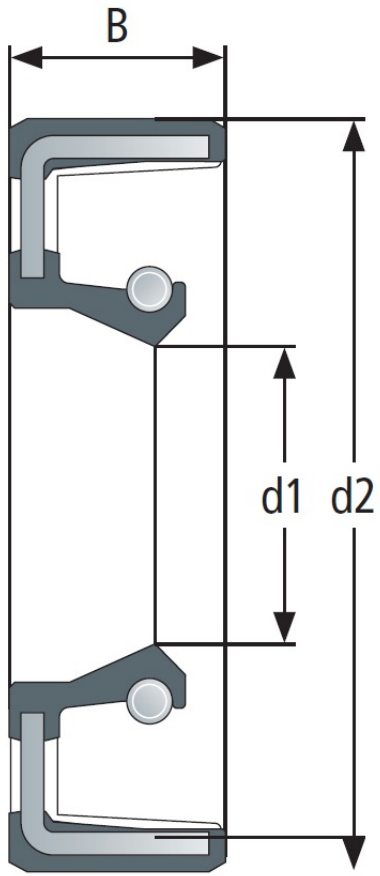

Verschiedenen Bauformen sind möglich!

Friedrich Braun GmbH · Geister Landweg 15 · D-48153 Münster
Phone +49 (0)251 987 22 111 · info@braun-waelzlager.de · **www.braun-waelzlager.de**