HCT 205.

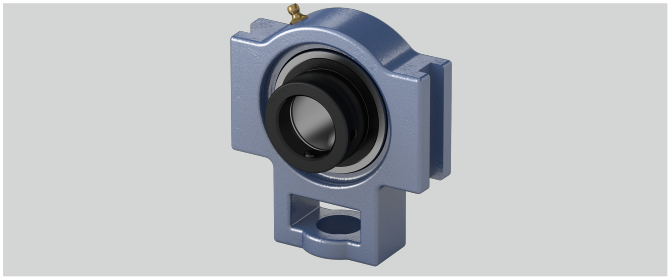

Material Lagereinsatz	Wälzlagerstahl 100Cr6
L (mm)	44,4
a (mm)	89
Tragzahlen in kN dyn.	14
Gehäusematerial	Grauguss
w (mm)	97
d (mm)	25
b (mm)	51
l (mm)	24
Tragzahlen in kN stat.	7,85
g (mm)	10
h (mm)	62
e (mm)	76
s (mm)	19
Stahlblechschutzkappe	Geha?useeinheiten sind auf Anfrage mit Stahl- blec
q (mm)	32
o (mm)	16
Befestigung auf der Welle	Exzenterringbefestigung
n (mm)	17,5
Temperaturbereich	-25°C bis 120°C

Brand: NBR

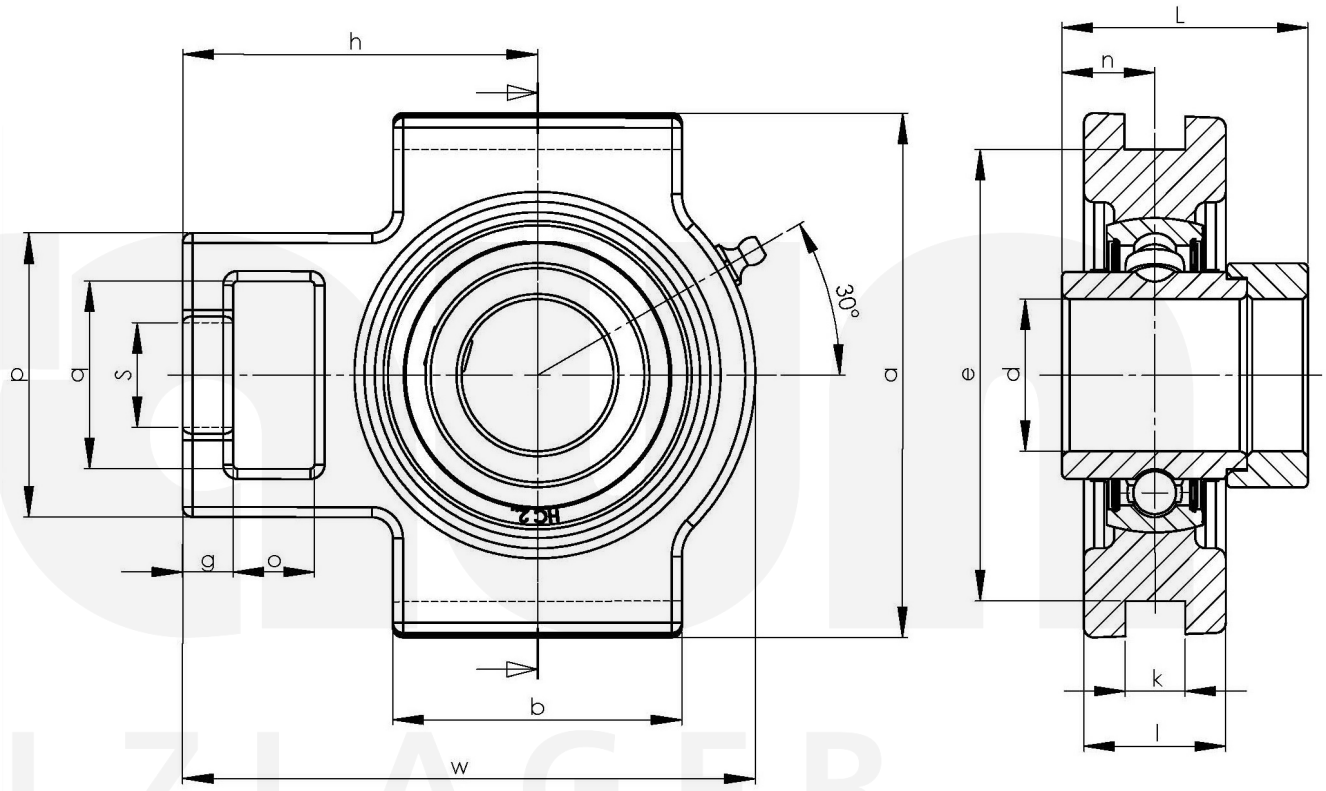

Friedrich Braun GmbH · Geister Landweg 15 · D-48153 Münster
Phone +49 (0)251 987 22 111 · info@braun-waelzlager.de · **www.braun-waelzlager.de**