UCP 215.

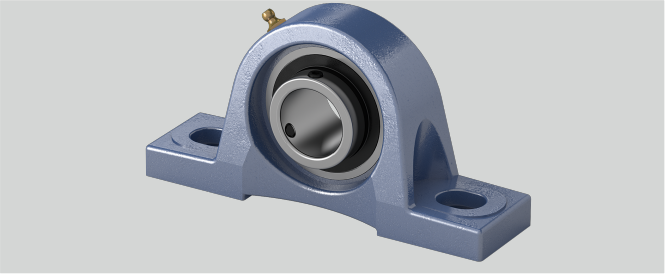

Material Lagereinsatz	Wälzlagerstahl 100Cr6
Tragzahlen in kN stat.	49,5
b (mm)	74
Bi (mm)	77,8
Tragzahlen in kN dyn.	66
Gehäusematerial	Grauguss
w (mm)	162
Stahlblechschutzkappe	Geha?useeinheiten sind auf Anfrage mit Stahl- blec
g (mm)	28
Befestigungsschraube Gehäuse	M20
n (mm)	33,3
e (mm)	217
d (mm)	75
Befestigung auf der Welle	Gewindestiftbefestigung
S1 (mm)	25
Temperaturbereich	-25°C bis 120°C
h (mm)	82,6
S2 (mm)	28
a (mm)	275

Brand: SNR

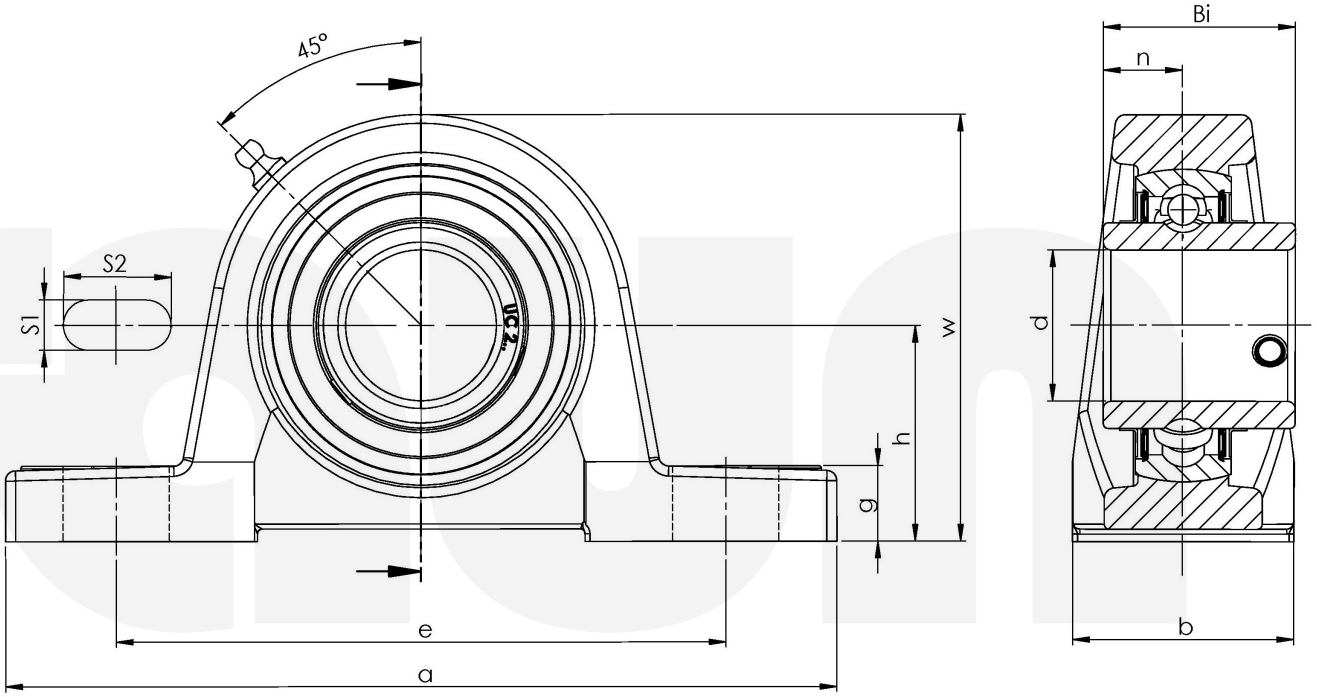

Friedrich Braun GmbH · Geister Landweg 15 · D-48153 Münster
Phone +49 (0)251 987 22 111 · info@braun-waelzlager.de · **www.braun-waelzlager.de**