UK 212+H23 G2

braun WÄLZLAGER

Brand: NBR

Anzugsdrehmoment (Nm)	125
Tragzahlen in kN stat.	32,9
Befestigung auf der Welle	Spannhülsenbefestigung
D (mm)	110
Tragzahlen in kN dyn.	47,7
Bi (mm)	38
L (mm)	62
Material Lagereinsatz	Wälzlagerstahl 100Cr6
Be (mm)	27
d (mm)	60
d1 (mm)	55
Nachschmierung	Zwei Schmierlöcher im Außenring, für JIS und ISO
Temperaturbereich	-25°C bis 120°C

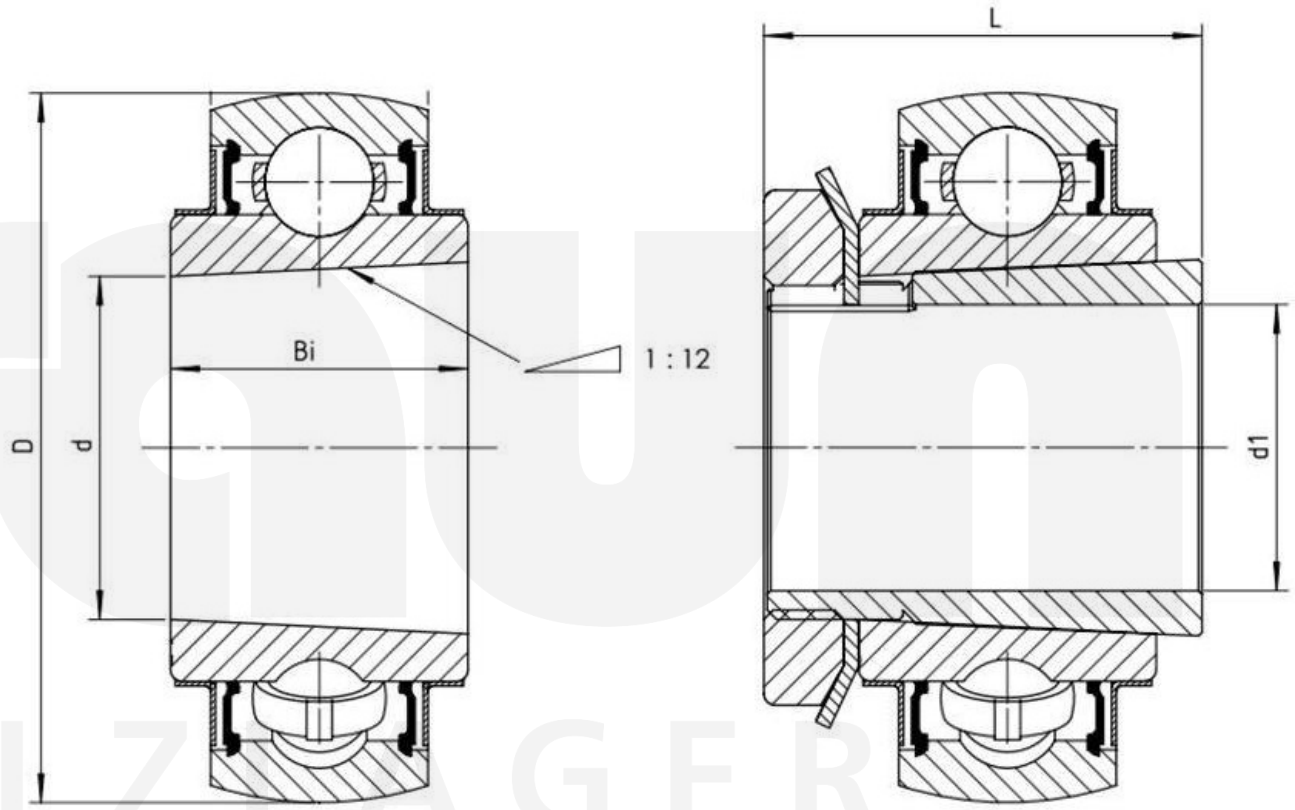

Friedrich Braun GmbH · Geister Landweg 15 · D-48153 Münster
Phone +49 (0)251 987 22 111 · info@braun-waelzlager.de · **www.braun-waelzlager.de**