UK 218+H23

braun WÄLZLAGER

Brand: NBR

Temperaturbereich	-25°C bis 120°C
Bi (mm)	47
Anzugsdrehmoment (Nm)	550
L (mm)	86
Material Lagereinsatz	Wälzlagerstahl 100Cr6
Befestigung auf der Welle	Spannhülsenbefestigung
d1 (mm)	80
Tragzahlen in kN dyn.	96
Nachschmierung	Ohne Schmierbohrung
D (mm)	160
Be (mm)	36
d (mm)	85
Tragzahlen in kN stat.	71,5

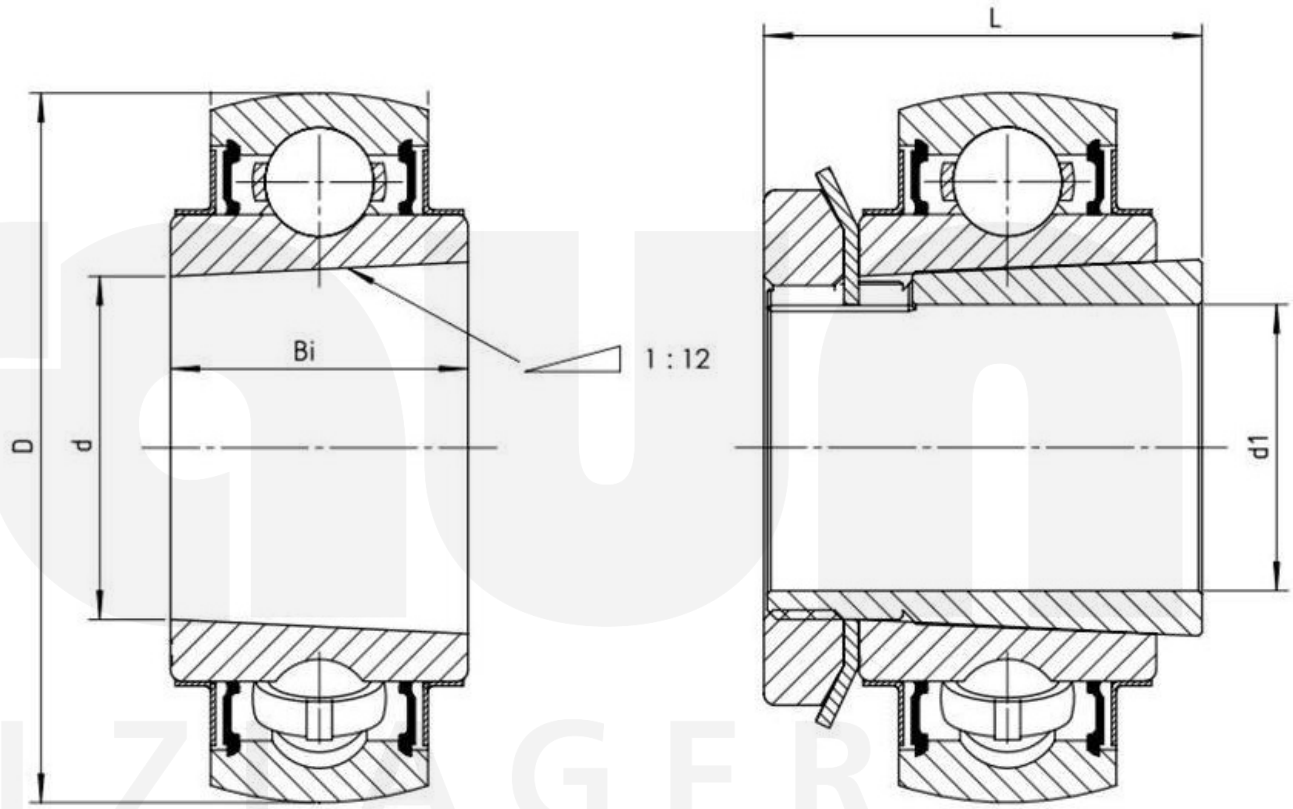

Friedrich Braun GmbH · Geister Landweg 15 · D-48153 Münster
Phone +49 (0)251 987 22 111 · info@braun-waelzlager.de · **www.braun-waelzlager.de**