HCT 212.

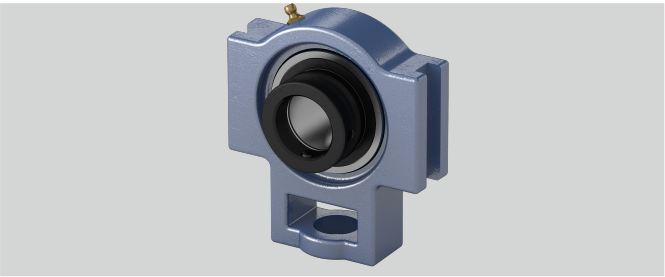

n (mm)	31
L (mm)	77,8
q (mm)	64
d (mm)	60
Tragzahlen in kN dyn.	47,7
a (mm)	146
Stahlblechschutzkappe	Geha?useeinheiten sind auf Anfrage mit Stahl- blec
g (mm)	19
h (mm)	119
Temperaturbereich	-25°C bis 120°C
s (mm)	35
l (mm)	42
Befestigung auf der Welle	Exzenterringbefestigung
w (mm)	194
Gehäusematerial	Grauguss
o (mm)	32
b (mm)	102
e (mm)	130
Tragzahlen in kN stat.	32,9
Material Lagereinsatz	Wälzlagerstahl 100Cr6

Marke: NTN

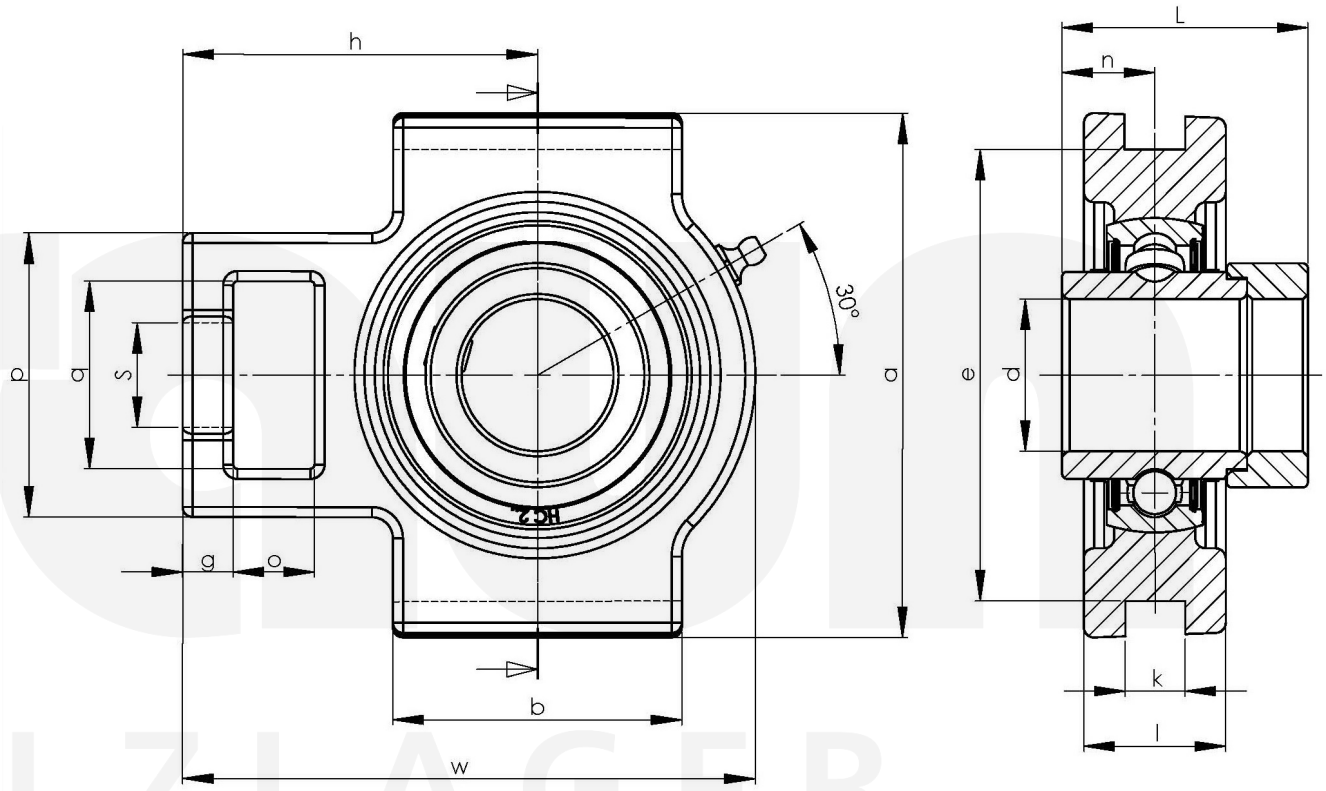

Friedrich Braun GmbH · Geister Landweg 15 · D-48153 Münster
Telefon +49 (0)251 987 22 111 · info@braun-waelzlager.de · **www.braun-waelzlager.de**