UCPG 205

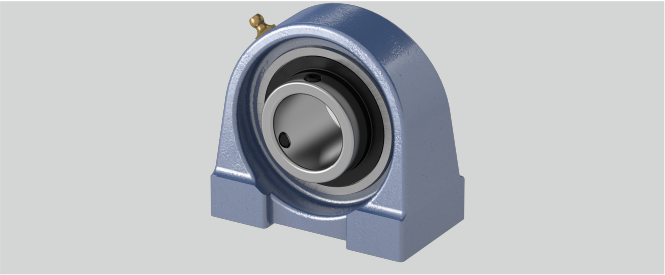

l (mm)	15
n (mm)	14,3
Material Lagereinsatz	Wälzlagerstahl 100Cr6
Tragzahlen in kN dyn.	14
g (mm)	15
e (mm)	50
Befestigungsschraube Gehäuse	M10
b (mm)	38
w (mm)	70
Befestigung auf der Welle	Gewindestiftbefestigung
Temperaturbereich	-25°C bis 120°C
Gehäusematerial	Grauguss
Tragzahlen in kN stat.	7,85
Bi (mm)	34,1
S (mm)	M10
d (mm)	25
h (mm)	36,5
a (mm)	75
Stahlblechschutzkappe	Geha?useeinheiten sind auf Anfrage mit Stahl- blec

Marke: EBS

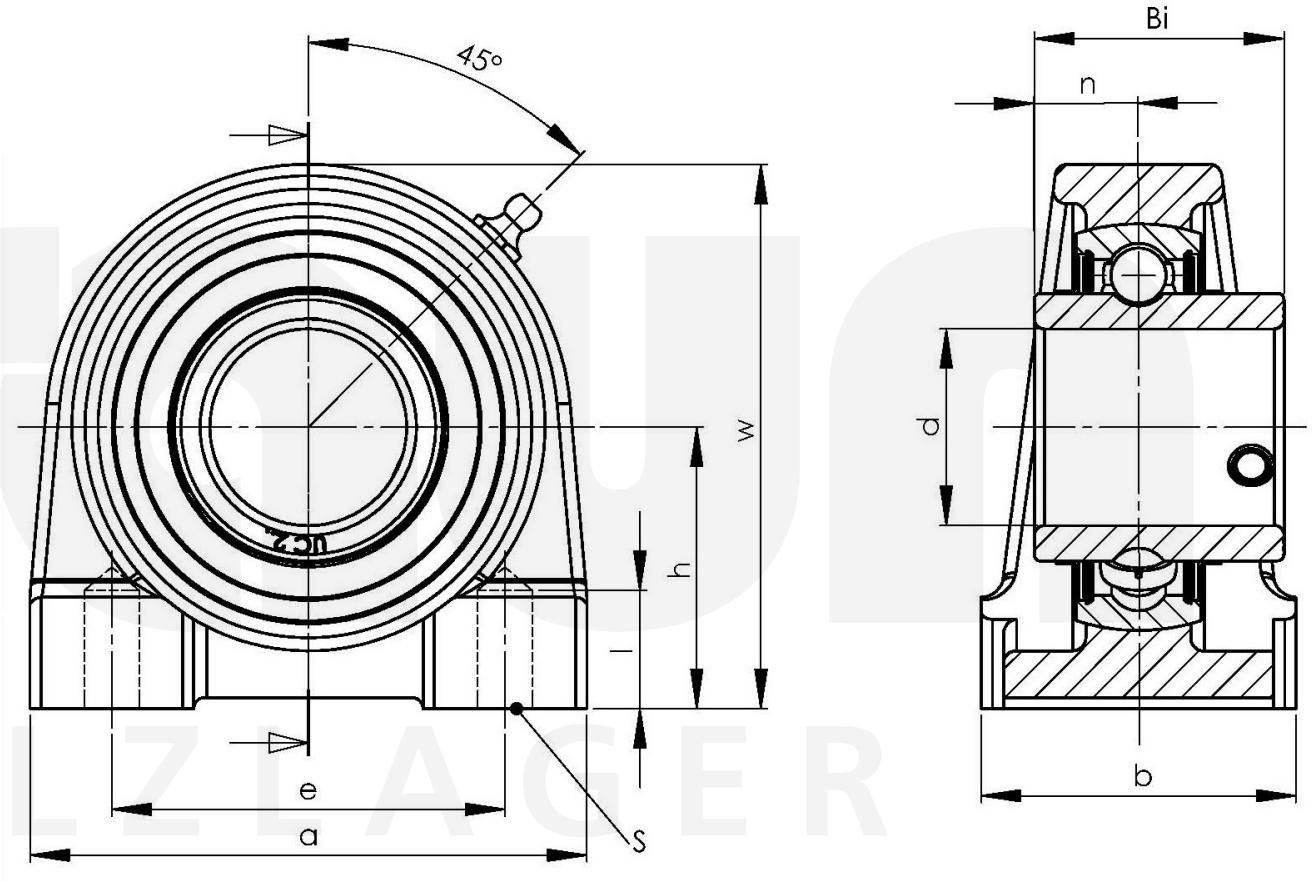

Friedrich Braun GmbH · Geister Landweg 15 · D-48153 Münster
Telefon +49 (0)251 987 22 111 · info@braun-waelzlager.de · **www.braun-waelzlager.de**