UCP 212

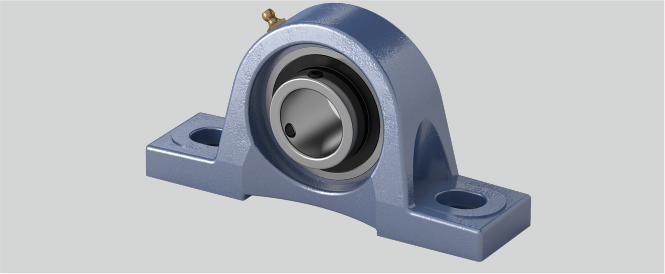

Tragzahlen in kN dyn.	47,7
Bi (mm)	65,1
Temperaturbereich	-25°C bis 120°C
S1 (mm)	20
Tragzahlen in kN stat.	32,9
Befestigungsschraube Gehäuse	M16
w (mm)	138
S2 (mm)	23
Befestigung auf der Welle	Gewindestiftbefestigung
h (mm)	69,8
Gehäusematerial	Grauguss
e (mm)	184
g (mm)	25
n (mm)	25,4
b (mm)	70
Material Lagereinsatz	Wälzlagerstahl 100Cr6
Stahlblechschutzkappe	Geha?useeinheiten sind auf Anfrage mit Stahl- blec
d (mm)	60
a (mm)	241

Brand: EBS

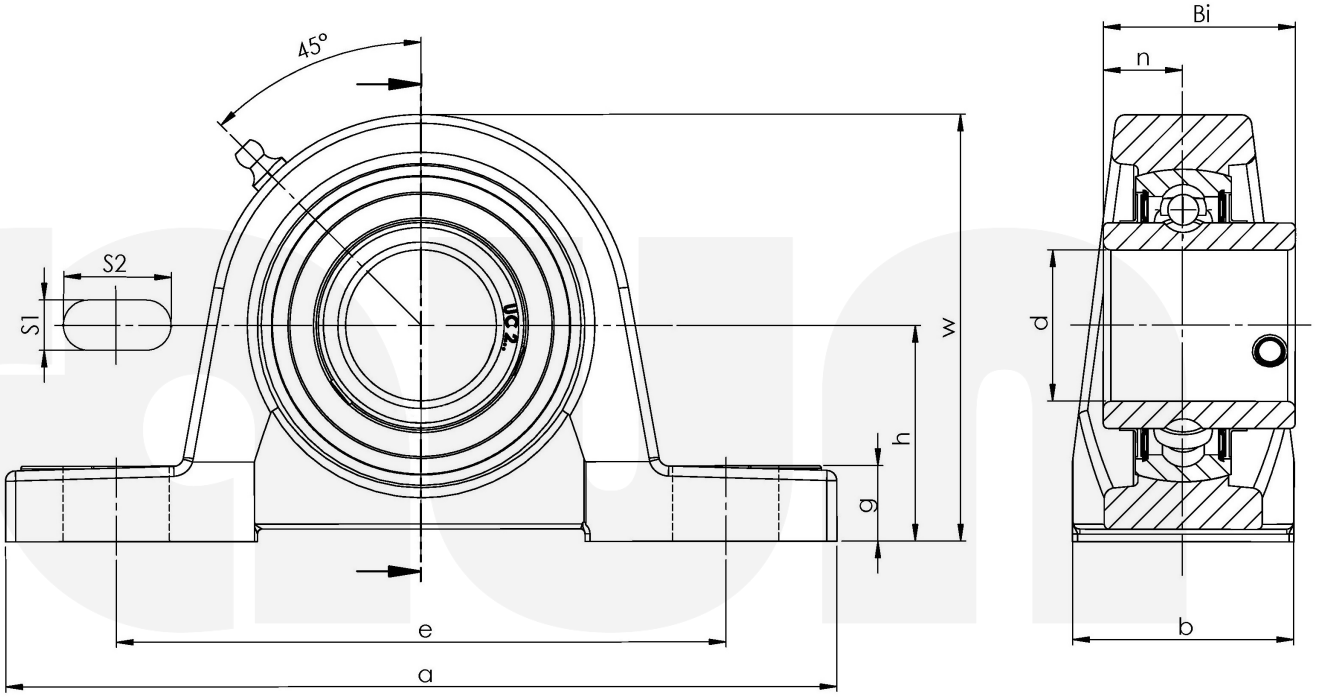

Friedrich Braun GmbH · Geister Landweg 15 · D-48153 Münster
Phone +49 (0)251 987 22 111 · info@braun-waelzlager.de · **www.braun-waelzlager.de**