UCT 207

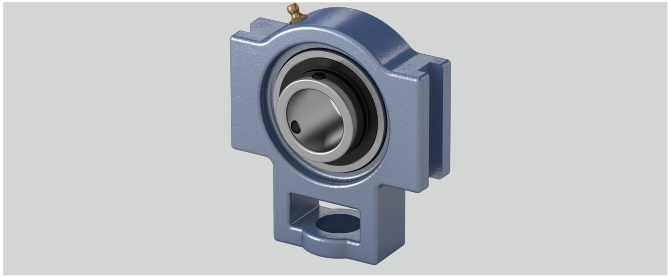

Befestigung auf der Welle	Gewindestiftbefestigung
w (mm)	129
h (mm)	78
n (mm)	17,5
Temperaturbereich	-25°C bis 120°C
g (mm)	13
d (mm)	35
b (mm)	64
Gehäusematerial	Grauguss
Tragzahlen in kN stat.	15,3
Material Lagereinsatz	Wälzlagerstahl 100Cr6
a (mm)	102
Bi (mm)	42,9
Stahlblechschutzkappe	Geha?useeinheiten sind auf Anfrage mit Stahl- blec
e (mm)	89
o (mm)	16
q (mm)	37
Tragzahlen in kN dyn.	25,7
l (mm)	30
s (mm)	22

Brand: EBS

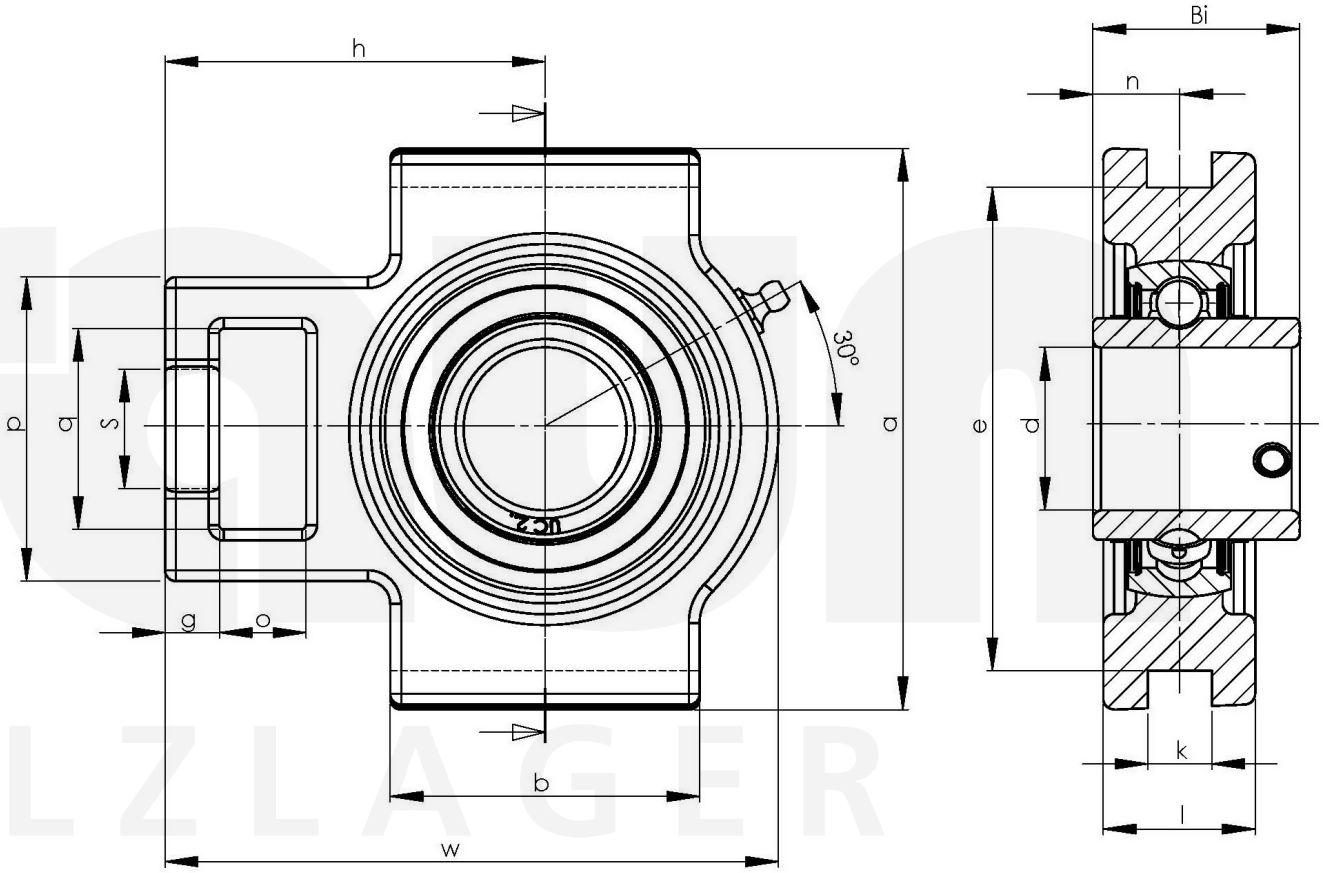

Friedrich Braun GmbH · Geister Landweg 15 · D-48153 Münster
Phone +49 (0)251 987 22 111 · info@braun-waelzlager.de · **www.braun-waelzlager.de**