HC 212 G2

braun WÄLZLAGER

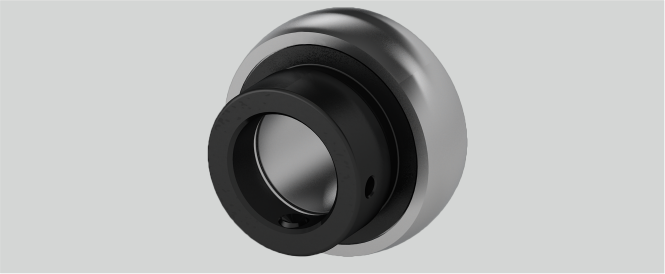

Marke: NBR

L (mm)	77,8
Tragzahlen in kN dyn.	47,7
Nachschmierung	Zwei Schmierlöcher im Außenring, für JIS und ISO
W (mm)	84,2
ds (mm)	M10 x 1
T (mm)	22,3
Temperaturbereich	-25°C bis 120°C
Bi (mm)	61,9
n (mm)	31
Befestigung auf der Welle	Exzenterringbefestigung
D (mm)	110
G (mm)	8
d (mm)	60
r (mm)	2,7
Tragzahlen in kN stat.	32,9
Material Lagereinsatz	Wälzlagerstahl 100Cr6
Be (mm)	27

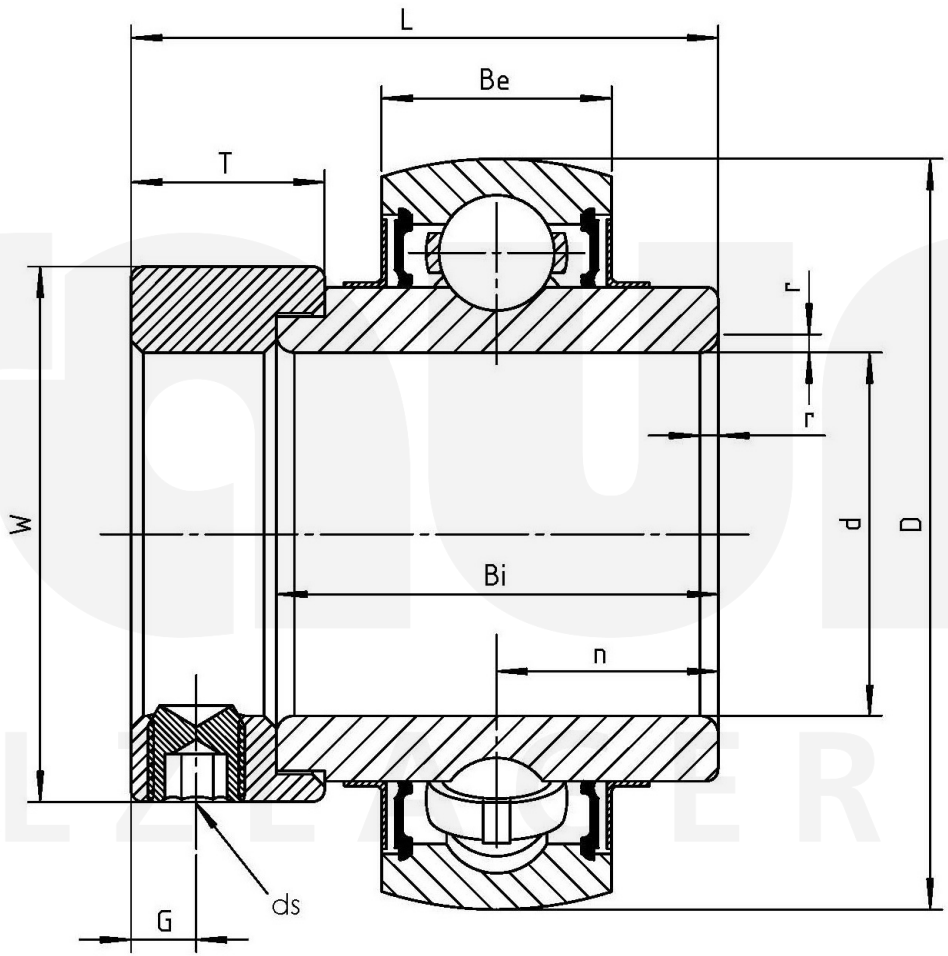

Friedrich Braun GmbH · Geister Landweg 15 · D-48153 Münster
Telefon +49 (0)251 987 22 111 · info@braun-waelzlager.de · **www.braun-waelzlager.de**