UCP 216.

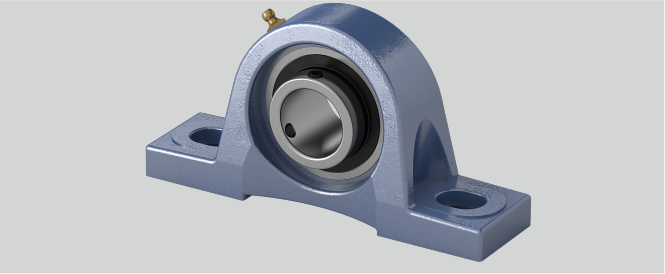

Tragzahlen in kN dyn.	71,5
g (mm)	30
Stahlblechschutzkappe	Geha?useeinheiten sind auf Anfrage mit Stahl- blec
a (mm)	292
Temperaturbereich	-25°C bis 120°C
Befestigung auf der Welle	Gewindestiftbefestigung
Bi (mm)	82,6
e (mm)	232
d (mm)	80
Tragzahlen in kN stat.	54,2
S1 (mm)	25
S2 (mm)	28
n (mm)	33,3
Material Lagereinsatz	Wälzlagerstahl 100Cr6
w (mm)	174
h (mm)	88,9
Befestigungsschraube Gehäuse	M20
b (mm)	78
Gehäusematerial	Grauguss

Marke: SONSTIGE (IMPORT)

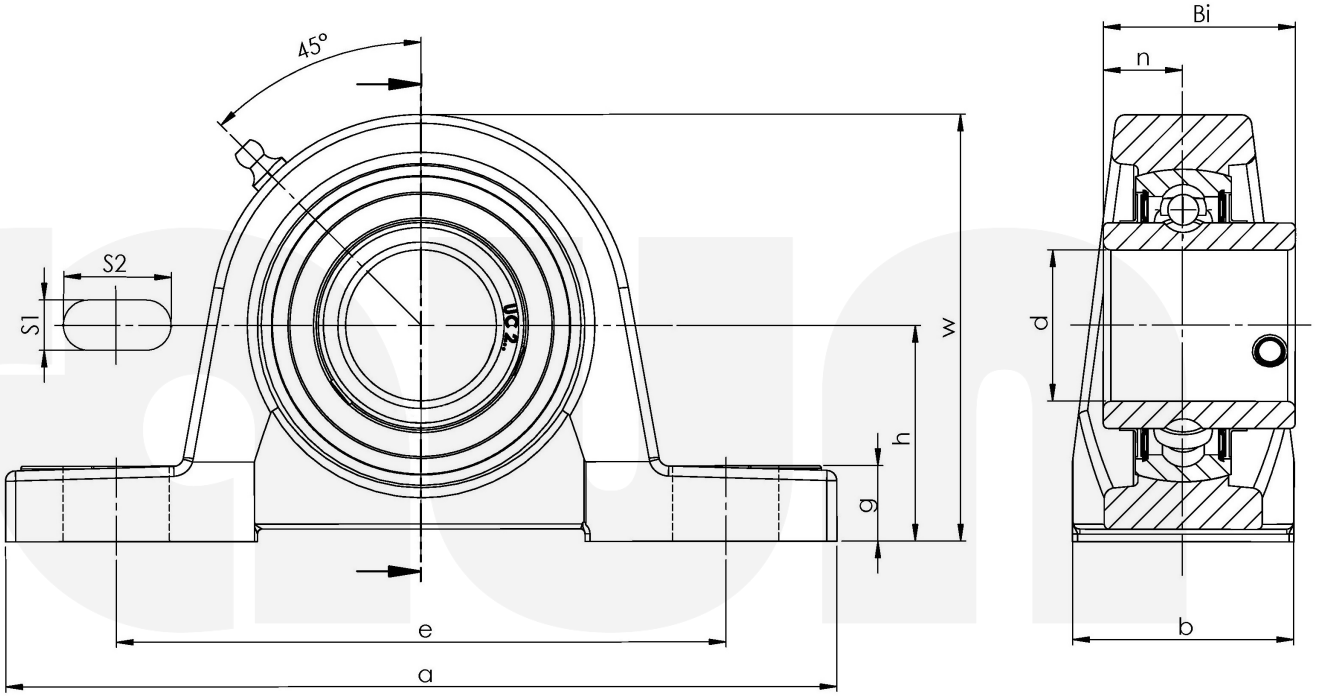

Friedrich Braun GmbH · Geister Landweg 15 · D-48153 Münster
Telefon +49 (0)251 987 22 111 · info@braun-waelzlager.de · **www.braun-waelzlager.de**