UCP 216.

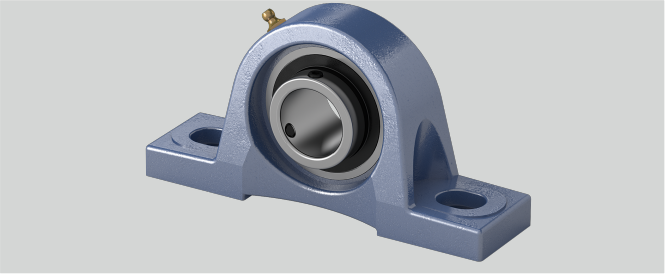

S2 (mm)	28
Befestigungsschraube Gehäuse	M20
d (mm)	80
e (mm)	232
Tragzahlen in kN dyn.	71,5
h (mm)	88,9
g (mm)	30
Bi (mm)	82,6
Befestigung auf der Welle	Gewindestiftbefestigung
b (mm)	78
Tragzahlen in kN stat.	54,2
Stahlblechschutzkappe	Geha?useeinheiten sind auf Anfrage mit Stahl- blec
S1 (mm)	25
a (mm)	292
n (mm)	33,3
Gehäusematerial	Grauguss
w (mm)	174
Material Lagereinsatz	Wälzlagerstahl 100Cr6
Temperaturbereich	-25°C bis 120°C

Marke: ASAHI

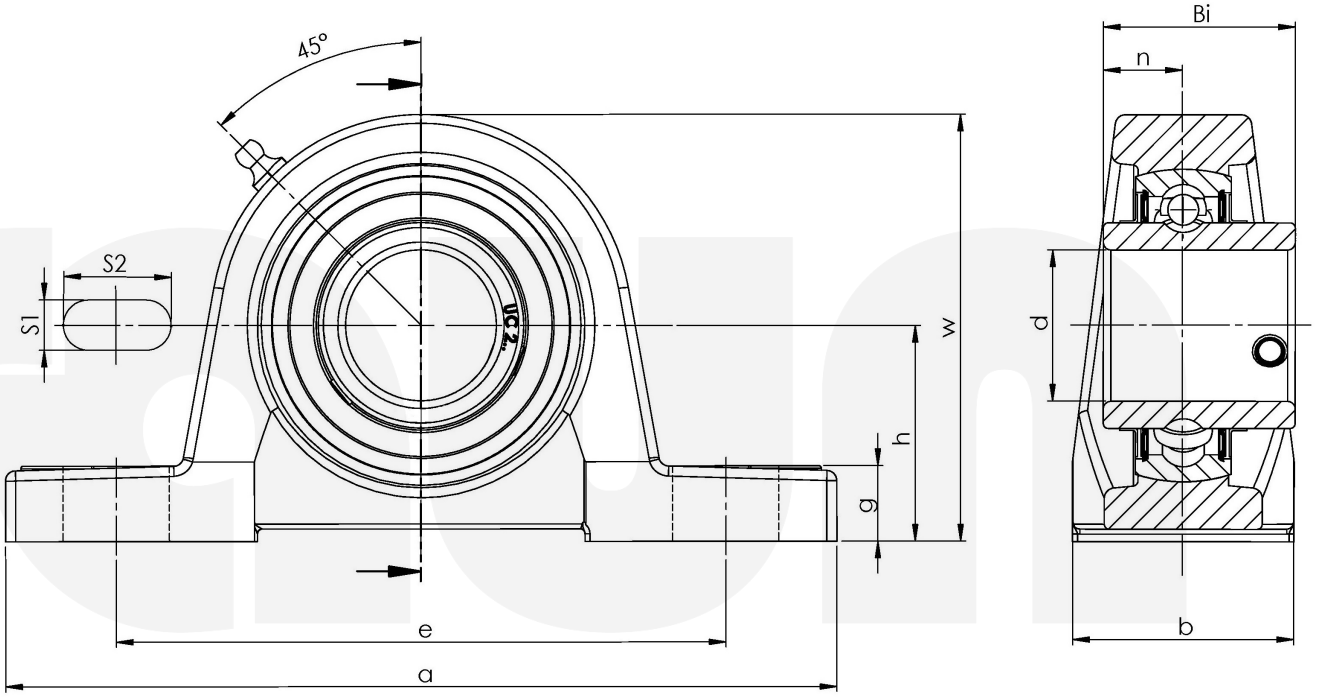

Friedrich Braun GmbH · Geister Landweg 15 · D-48153 Münster
Telefon +49 (0)251 987 22 111 · info@braun-waelzlager.de · **www.braun-waelzlager.de**