UK 213+H23 G2

braun WÄLZLAGER

Brand: EBS

Tragzahlen in kN stat.	40
d (mm)	65
Temperaturbereich	-25°C bis 120°C
Nachschmierung	Zwei Schmierlöcher im Außenring, für JIS und ISO
d1 (mm)	60
Material Lagereinsatz	Wälzlagerstahl 100Cr6
D (mm)	120
Anzugsdrehmoment (Nm)	150
L (mm)	65
Bi (mm)	40
Tragzahlen in kN dyn.	57,5
Be (mm)	28
Befestigung auf der Welle	Spannhülsenbefestigung

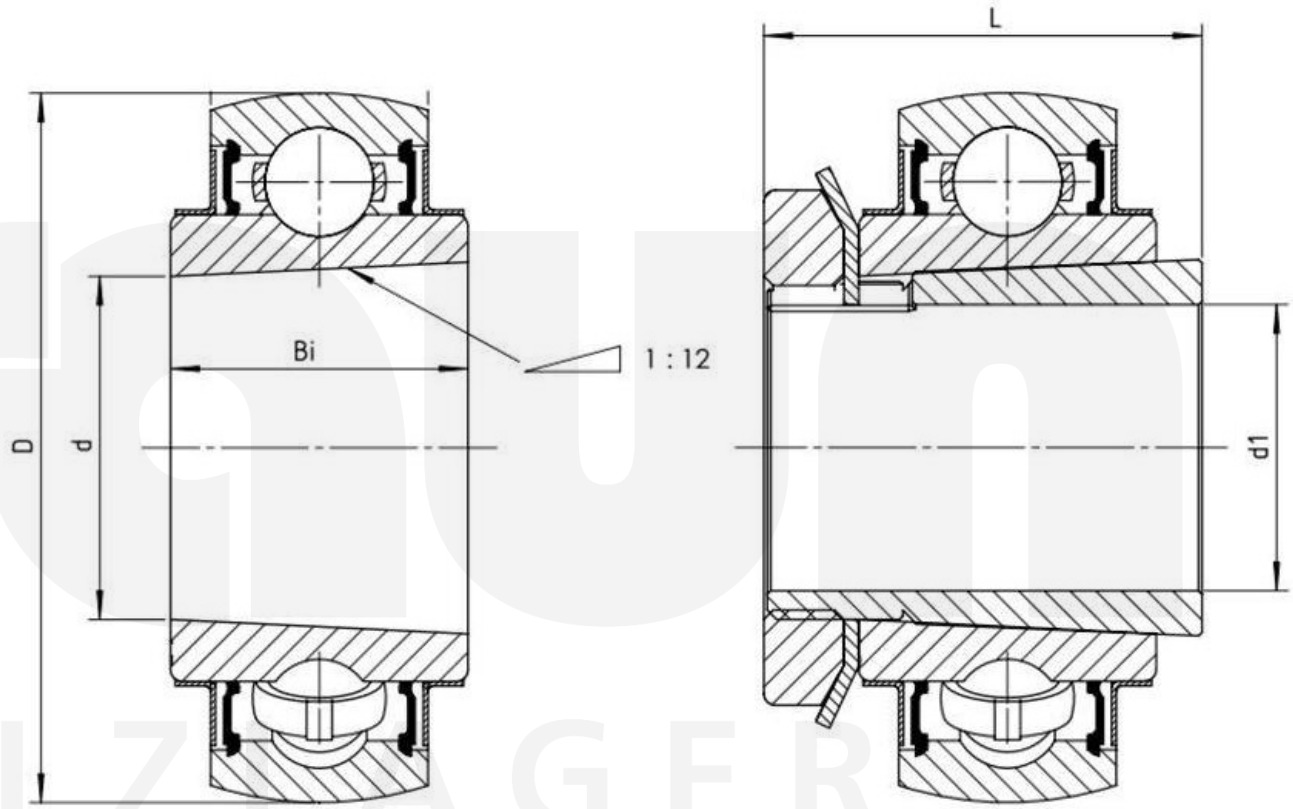

Friedrich Braun GmbH · Geister Landweg 15 · D-48153 Münster
Phone +49 (0)251 987 22 111 · info@braun-waelzlager.de · **www.braun-waelzlager.de**