HCT 205.

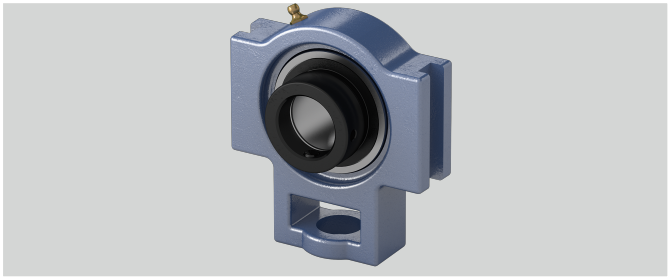

Befestigung auf der Welle	Exzenterringbefestigung
s (mm)	19
Stahlblechschutzkappe	Geha?useeinheiten sind auf Anfrage mit Stahl- blec
w (mm)	97
g (mm)	10
h (mm)	62
Material Lagereinsatz	Wälzlagerstahl 100Cr6
l (mm)	24
Gehäusematerial	Grauguss
q (mm)	32
b (mm)	51
Tragzahlen in kN dyn.	14
Temperaturbereich	-25°C bis 120°C
e (mm)	76
Tragzahlen in kN stat.	7,85
n (mm)	17,5
a (mm)	89
d (mm)	25
L (mm)	44,4
o (mm)	16

Brand: EBS

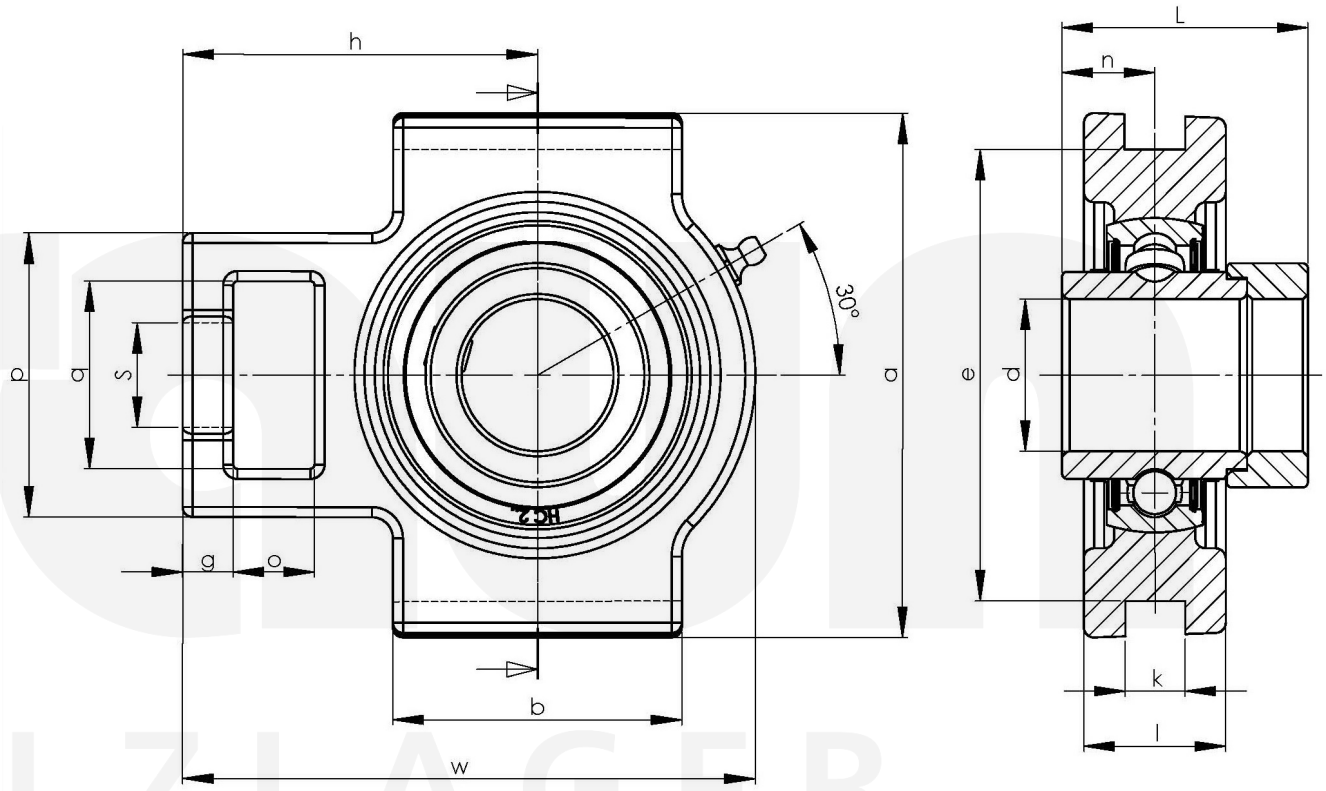

Friedrich Braun GmbH · Geister Landweg 15 · D-48153 Münster
Phone +49 (0)251 987 22 111 · info@braun-waelzlager.de · **www.braun-waelzlager.de**