UCP 218

braun WÄLZLAGER

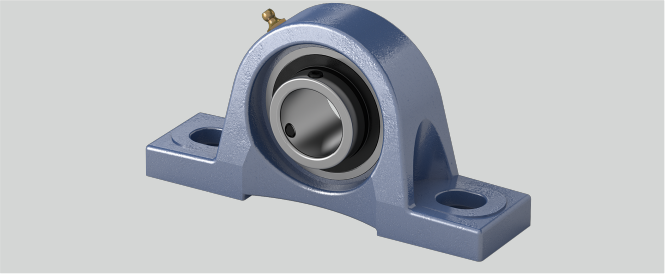

a (mm)	327
b (mm)	88
S1 (mm)	27
Bi (mm)	96
Gehäusematerial	Grauguss
e (mm)	262
Befestigung auf der Welle	Gewindestiftbefestigung
n (mm)	39,7
Befestigungsschraube Gehäuse	M20
Tragzahlen in kN dyn.	96
Stahlblechschutzkappe	Geha?useeinheiten sind auf Anfrage mit Stahl- blec
Material Lagereinsatz	Wälzlagerstahl 100Cr6
Tragzahlen in kN stat.	71,5
Temperaturbereich	-25°C bis 120°C
g (mm)	33
S2 (mm)	30
d (mm)	90
w (mm)	198
h (mm)	101,6

Brand: EBS

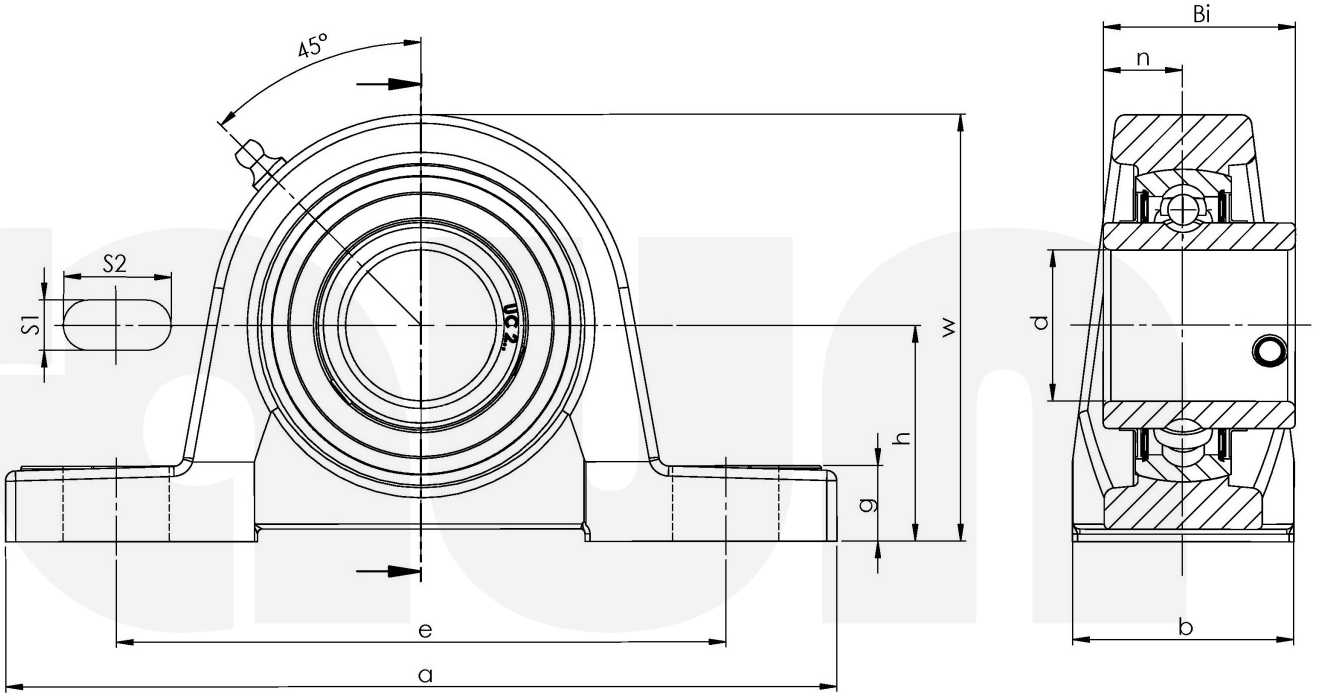

Friedrich Braun GmbH · Geister Landweg 15 · D-48153 Münster
Phone +49 (0)251 987 22 111 · info@braun-waelzlager.de · **www.braun-waelzlager.de**