HCC 210.

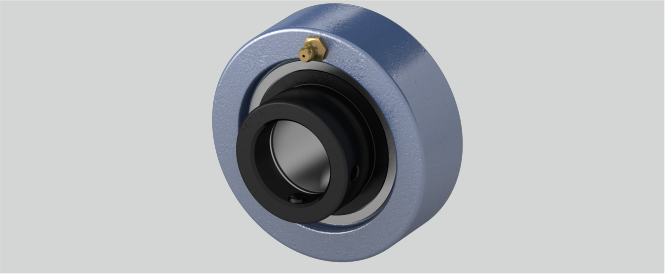

Material Lagereinsatz	Wälzlagerstahl 100Cr6
g (mm)	33
n (mm)	24,6
L (mm)	62,7
Tragzahlen in kN stat.	23,2
d (mm)	50
r (mm)	2,5
Tragzahlen in kN dyn.	35
Temperaturbereich	-25°C bis 120°C
Befestigung auf der Welle	Exzenterringbefestigung
Gehäusematerial	Grauguss
a (mm)	120

Brand: NEUTRAL

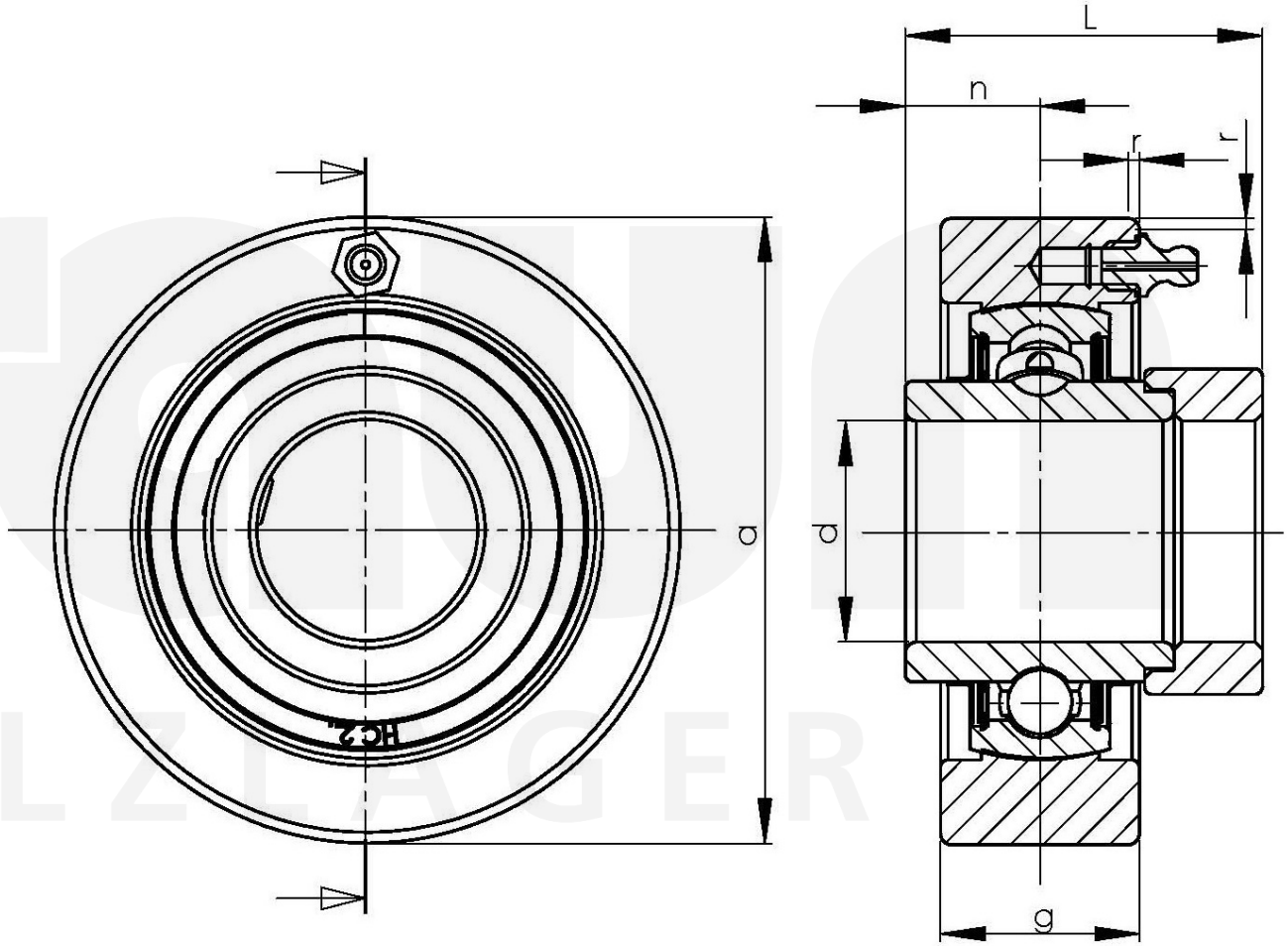

Friedrich Braun GmbH · Geister Landweg 15 · D-48153 Münster
Phone +49 (0)251 987 22 111 · info@braun-waelzlager.de · **www.braun-waelzlager.de**