UK 216+H23 G2

braun WÄLZLAGER

Marke: EBS

Material Lagereinsatz	Wälzlagerstahl 100Cr6
Befestigung auf der Welle	Spannhülsenbefestigung
L (mm)	78
d (mm)	75
Be (mm)	32
Temperaturbereich	-25°C bis 120°C
Bi (mm)	45
Anzugsdrehmoment (Nm)	350
Tragzahlen in kN stat.	54,2
d1 (mm)	70
Tragzahlen in kN dyn.	71,5
D (mm)	140
Nachschmierung	Zwei Schmierlöcher im Außenring, für JIS und ISO

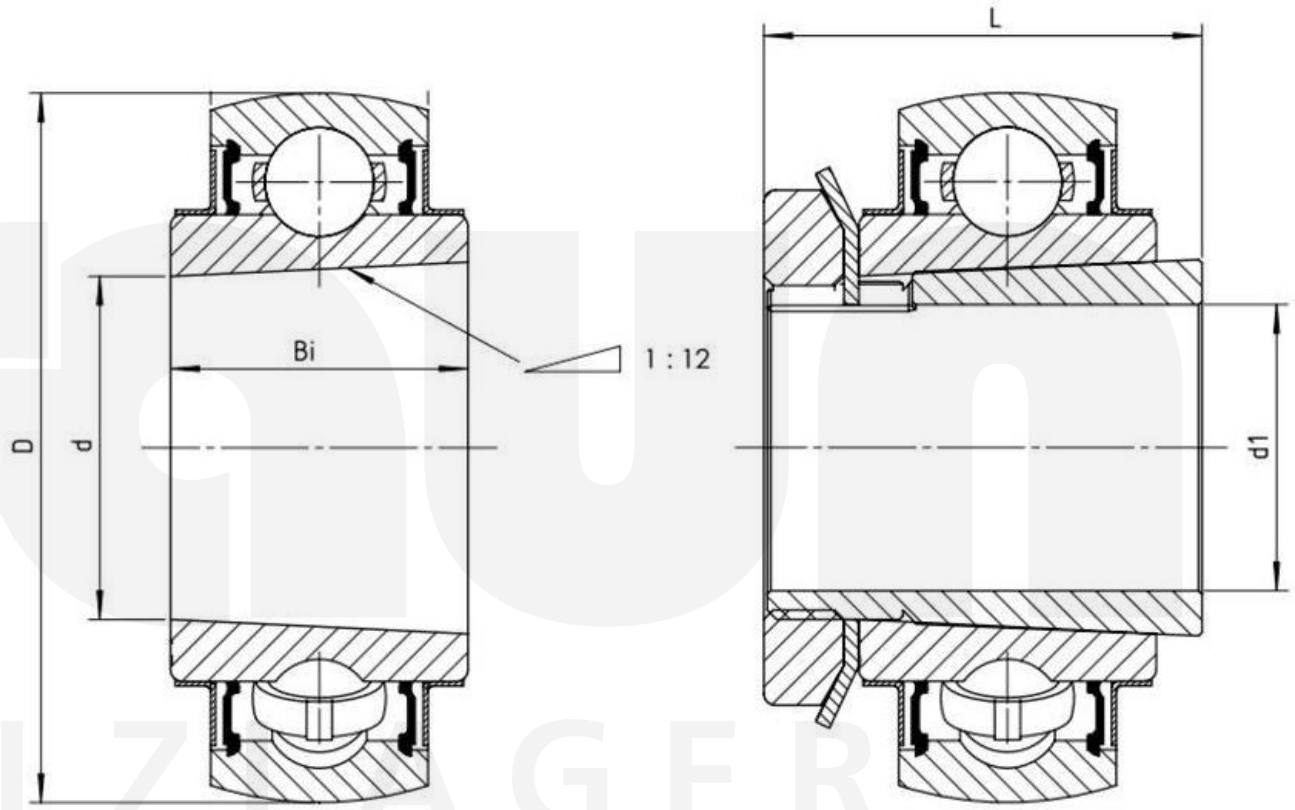

Friedrich Braun GmbH · Geister Landweg 15 · D-48153 Münster
Telefon +49 (0)251 987 22 111 · info@braun-waelzlager.de · **www.braun-waelzlager.de**