UCP 216.

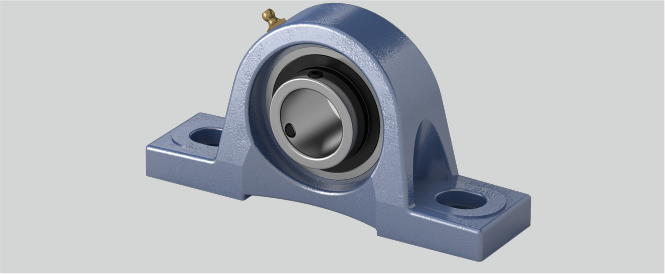

Temperaturbereich	-25°C bis 120°C
g (mm)	30
S1 (mm)	25
b (mm)	78
e (mm)	232
S2 (mm)	28
w (mm)	174
Tragzahlen in kN dyn.	71,5
Gehäusematerial	Grauguss
Material Lagereinsatz	Wälzlagerstahl 100Cr6
Tragzahlen in kN stat.	54,2
d (mm)	80
Bi (mm)	82,6
a (mm)	292
Stahlblechschutzkappe	Geha?useeinheiten sind auf Anfrage mit Stahl- blec
Befestigungsschraube Gehäuse	M20
n (mm)	33,3
Befestigung auf der Welle	Gewindestiftbefestigung
h (mm)	88,9

Brand: EBS

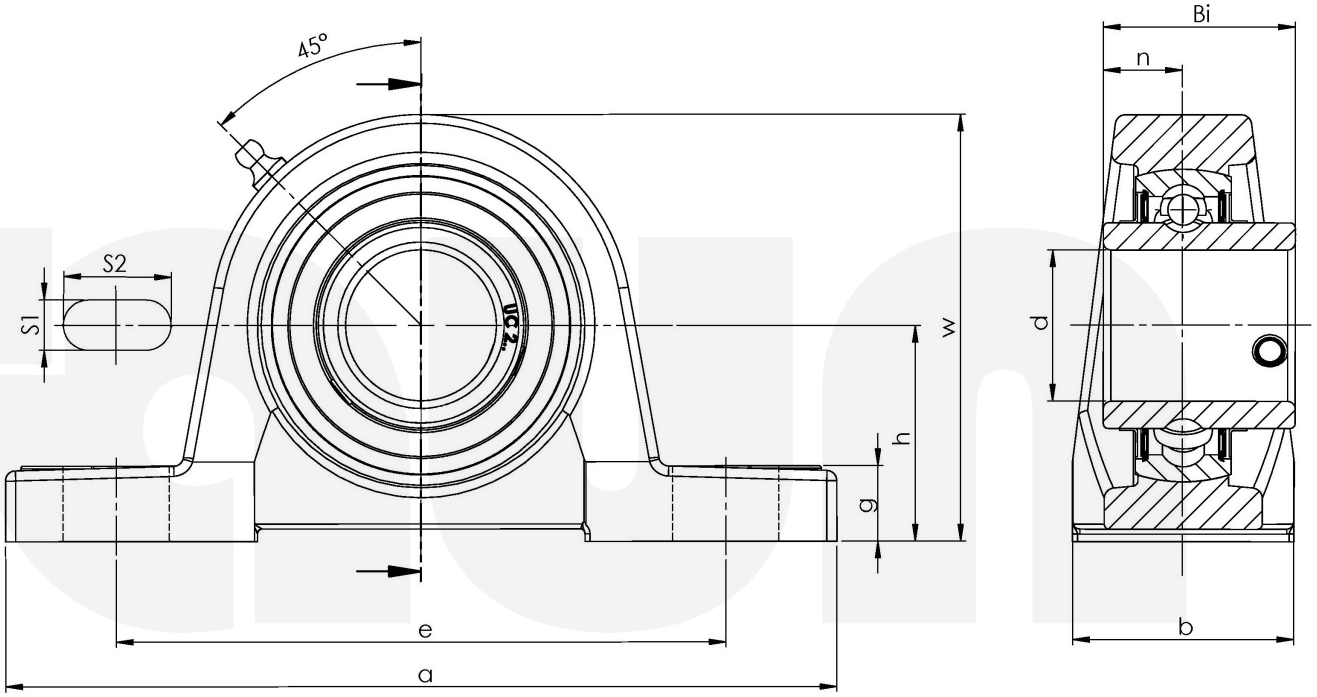

Friedrich Braun GmbH · Geister Landweg 15 · D-48153 Münster
Phone +49 (0)251 987 22 111 · info@braun-waelzlager.de · **www.braun-waelzlager.de**