HCC 207.

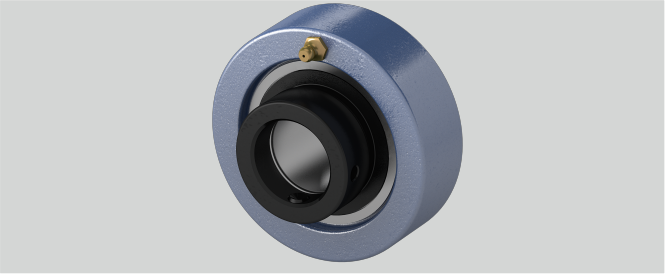

Material Lagereinsatz	Wälzlagerstahl 100Cr6
Tragzahlen in kN dyn.	25,7
Temperaturbereich	-25°C bis 120°C
Befestigung auf der Welle	Exzenterringbefestigung
Gehäusematerial	Grauguss
n (mm)	18,8
Tragzahlen in kN stat.	15,3
a (mm)	90
g (mm)	28
L (mm)	51,2
r (mm)	2
d (mm)	35

Brand: WLT

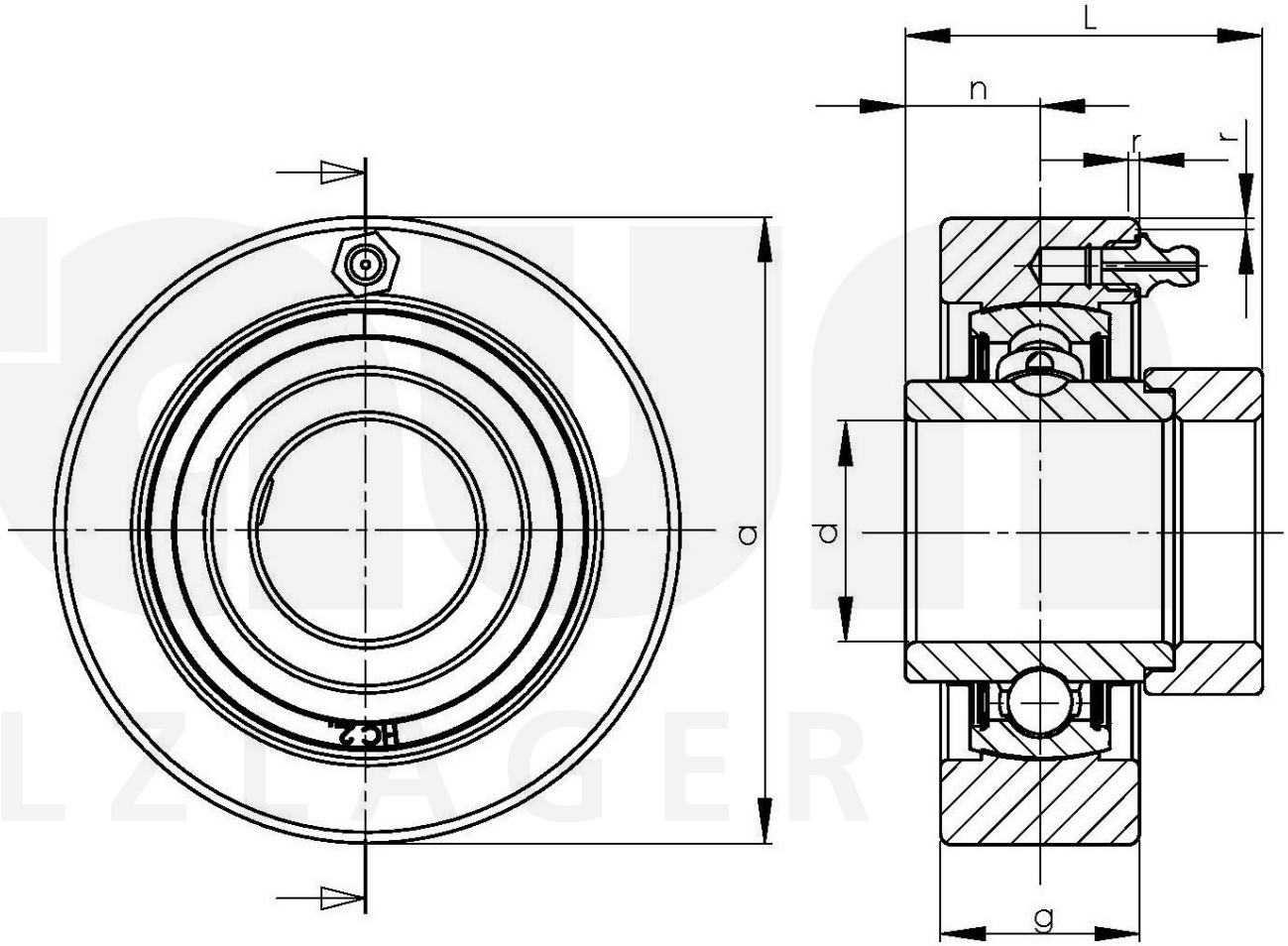

Friedrich Braun GmbH · Geister Landweg 15 · D-48153 Münster
Phone +49 (0)251 987 22 111 · info@braun-waelzlager.de · **www.braun-waelzlager.de**