UK 218+H23 G2

braun WÄLZLAGER

Marke: EBS

Nachschmierung	Zwei Schmierlöcher im Außenring, für JIS und ISO
Tragzahlen in kN dyn.	96
Material Lagereinsatz	Wälzlagerstahl 100Cr6
L (mm)	86
Be (mm)	36
Temperaturbereich	-25°C bis 120°C
D (mm)	160
d1 (mm)	80
Anzugsdrehmoment (Nm)	550
Bi (mm)	47
Befestigung auf der Welle	Spannhülsenbefestigung
Tragzahlen in kN stat.	71,5
d (mm)	85

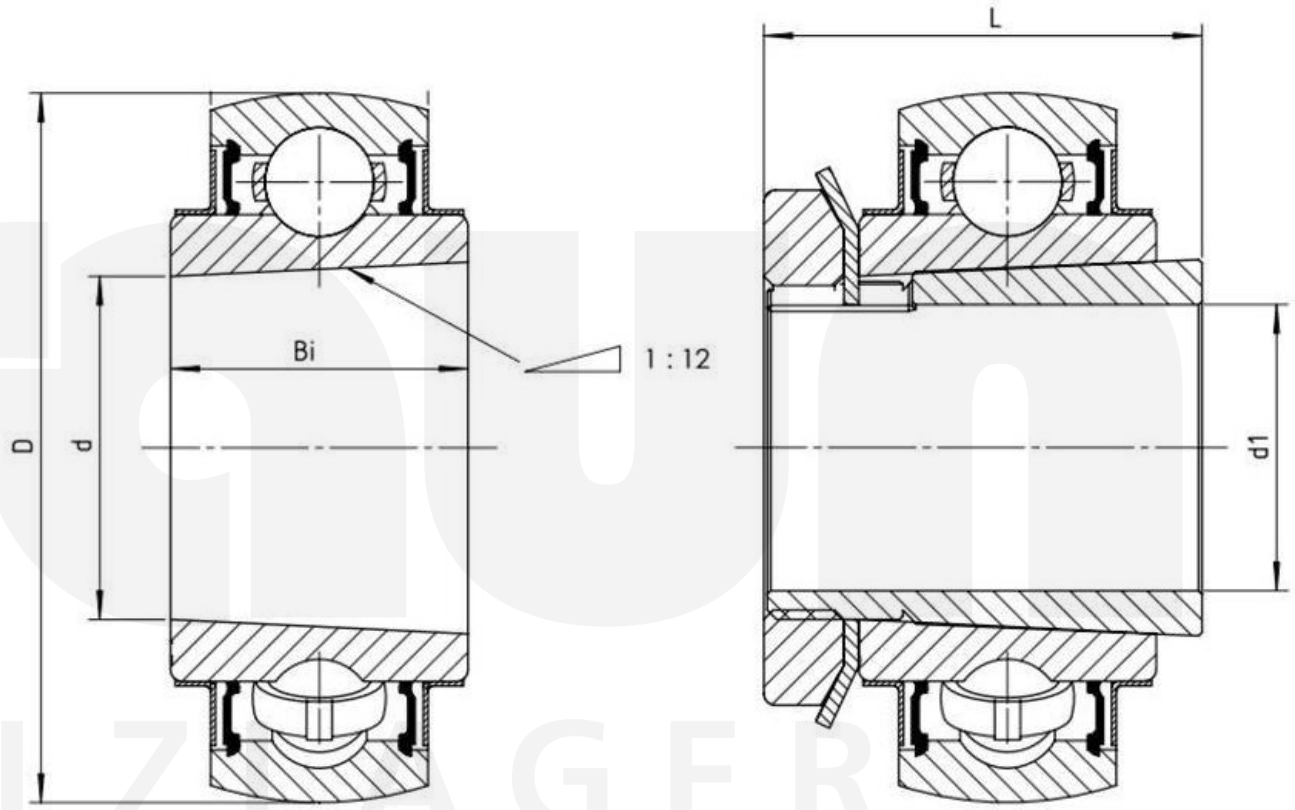

Friedrich Braun GmbH · Geister Landweg 15 · D-48153 Münster
Telefon +49 (0)251 987 22 111 · info@braun-waelzlager.de · **www.braun-waelzlager.de**